Рекомендованная цена в розницу 3 грн 45 коп.

ОГОРОДНИК

ежемесячное издание

6'2005

ИЮНЬ 2005

Красавица черешня
СОРТА И ПОДВОИ

Создаем комфортные условия
ЖИВНОСТЬ

Ирис, или История радуги
ДИЗАЙН УСАДЬБЫ

Маленькие хитрости старой "бабки"
ДОМОСТРОЙ

Искусство спасения томата

4 820019 550015 >

ПРОДОЛЖАЕТСЯ ПОДПИСКА НА ЖУРНАЛ «ОВОЩЕВОДСТВО»

ОФОРМИТЬ ПОДПИСКУ МОЖНО В ЛЮБОМ ОТДЕЛЕНИИ СВЯЗИ

Новый ежемесячный журнал «Овощеводство» — просто необходимое издание для тех, кто занимается выращиванием овощей профессионально.

В рубриках специализированного ежемесячного журнала по вопросам овощеводства:

- **Самые современные технологии выращивания овощных культур, как в открытом, так и в защищенном грунте**
- **Новые сорта и гибриды овощных культур**
- **Технология хранения и переработка продукции, возможные каналы ее сбыта**
- **Специализированная техника и оборудование для овощеводческих предприятий**
- **Средства и методы защиты овощных культур от болезней и вредителей**

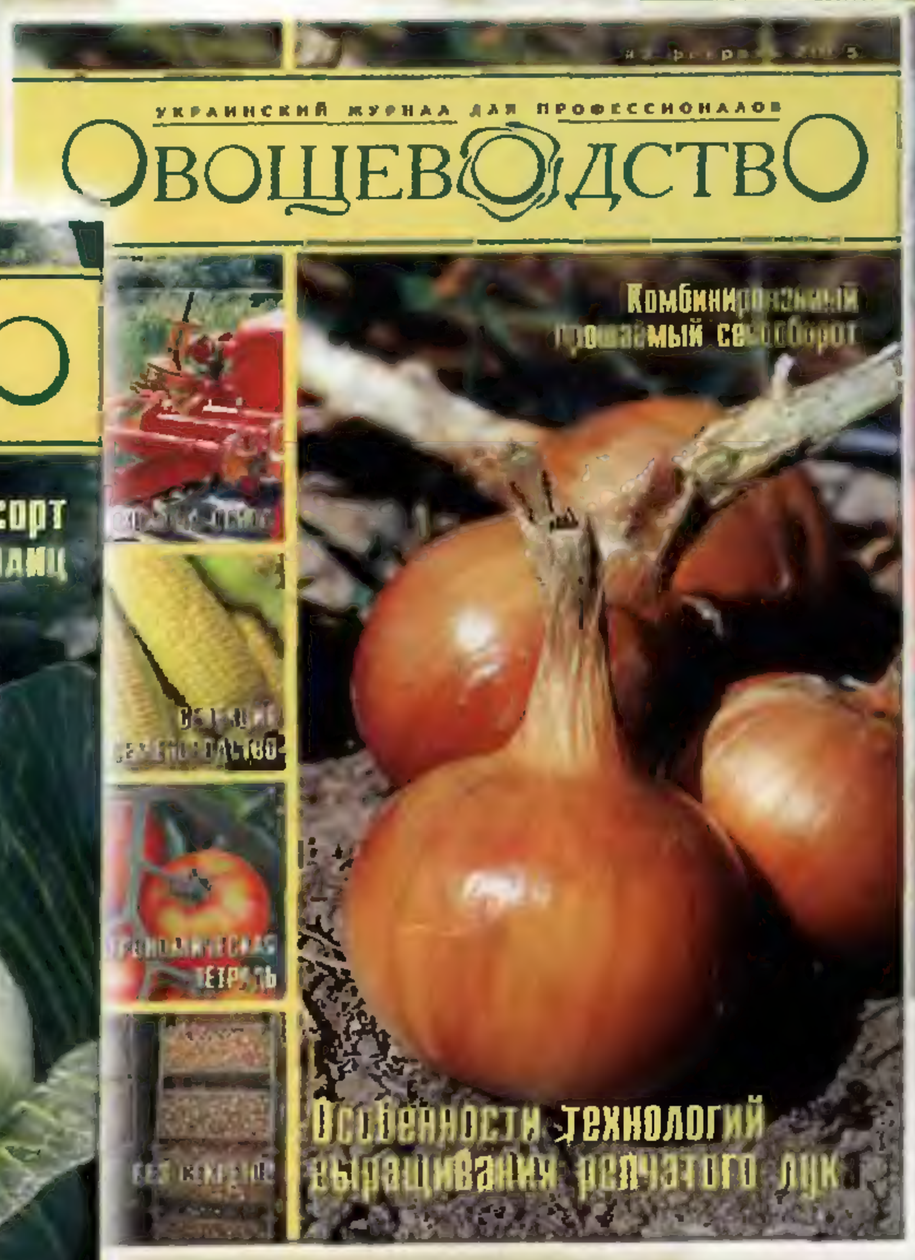

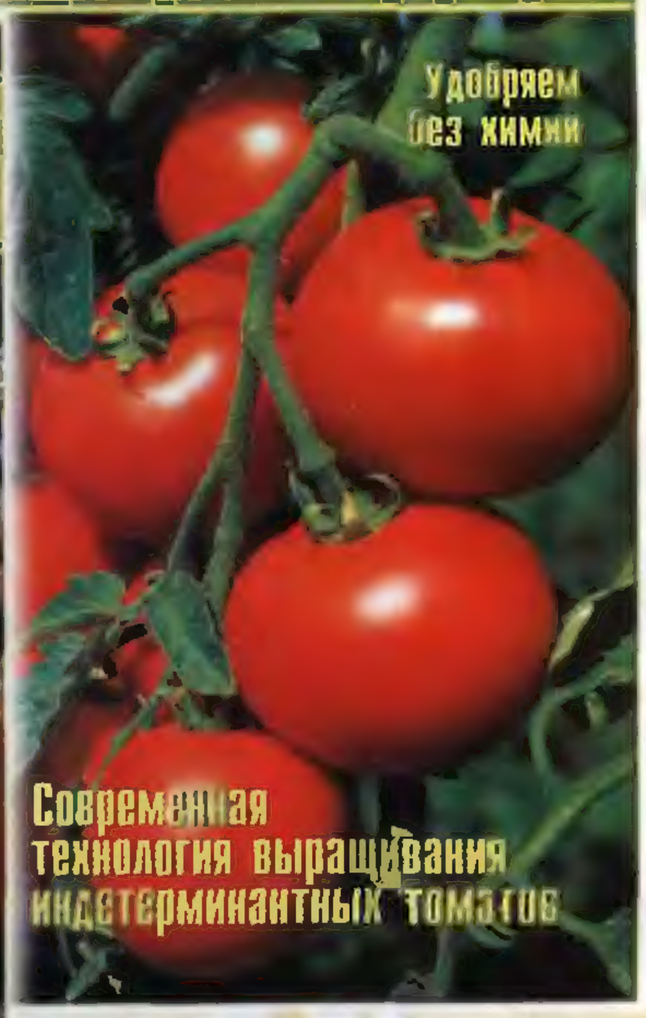

ПОДПИСНОЙ ИНДЕКС 91120

Издание внесено в Каталог подписных изданий Украины на II полугодие 2005 года

УКРАИНСКИЙ ЖУРНАЛ ДЛЯ ПРОФЕССИОНАЛОВ
ОВОЩЕВОДСТВО
+
ОГОРОДНИК Плюс
+
ІНФОРМАЦІЙНИЙ ЩОМІСЯЧНИК
ПРОПОЗИЦІЯ
УКРАЇНСЬКИЙ ЖУРНАЛ З ПИТАНЬ АГРОБІЗНЕСУ

АГРОКОМПЛЕКТ
в составе трех журналов

Оформив подписку на 6 месяцев, вы экономите 16 грн

Подписной индекс 91444

ВНИМАНИЕ! РОЗЫГРЫШ!

Для подписчиков сюрпризы, среди которых средства защиты растений и семена от ведущих фирм-производителей. Для участия в розыгрыше необходимо до 15 июля 2005 года прислать в редакцию копию документа, подтверждающего оформление подписки на II полугодие 2005 года с учасзанием обратного адреса и контактного телефона.

Кроме того, каждый подписчик получит "Перечень пестицидов и агрохимикатов, разрешенных для применения на овощных культурах.

Регент®

НОВИНКА!

БЕЗПЕЧНА ЗОНА ДО КІНЦЯ СЕЗОНУ!

Новий дизайн упаковки.

ЯКІСТЬ ЗАЛИШАЄТЬСЯ НЕЗМІННОЮ.

РЕГЕНТ® – добрий до картоплі, безжальний до колорадських жуків

РЕГЕНТ® поєднує в собі усі унікальні властивості препаратів для боротьби з колорадським жуком:

- довготривалий період захисної дії (до 3-4 тижнів);
- ефективність **РЕГЕНТ®** не залежить від температури повітря, тому він може використовуватись в умовах спекотного літа;
- виключена можливість «звикання» шкідника до препарату (викликає незворотній розлад нервової системи колорадського жука);
- зручна та практична в використанні упаковка (12,8 мл на 2 сотки).
- **РЕГЕНТ®** безпечний для користувача та навколишнього середовища за умов дотримання рекомендованих норм витрат та застережних заходів.

Дистриб'ютори:

ПП "Алюпак" (044) 539 48 30
ПП "Бонус" (0322) 94 70 81, 52 81 38, 52 03 61
ТЗОВ "Габен" (0322) 70 91 24, 70 91 27, 70 91 29
ТОВ "Тридента Агро" (044) 249 96 57, 249 96 54, 249 96 59

BASF
The Chemical Company

Реєстраційний номер: А №00817

Продолжается подписка на ежемесячный журнал «КРАСИВАЯ УСАДЬБА»

Минимальный срок подписки — 1 месяц.

Подписной индекс: 08080

ОГОРОДНИК плюс и КРАСИВАЯ УСАДЬБА

На второе полугодие вы можете оформить

ЭКОНОМНУЮ ПОДПИСКУ на комплект

«ОГОРОДНИК плюс»

(журнал «ОГОРОДНИК» с ежеквартальным приложением)

и

«КРАСИВАЯ УСАДЬБА»

Минимальный срок подписки — 6 месяцев

Подписной индекс комплекта: 09872

Подписывайте на 6 месяцев — экономьте 9 грн.

Оформить подписку можно в любом отделении связи Украины

огородник

Июнь'2005 (108)

Иллюстрированное ежемесячное издание для садоводов, огородников и цветоводов

УЧРЕДИТЕЛЬ
Компания "Юнивест Маркетинг"
Свидетельство КВ №5585
Зарегистрирован 31.10.2001 г.
Основан в июле 1996 г.

ИЗДАТЕЛЬ
ООО "Юнивест Медиа"

Генеральный директор
"Юнивест Медиа"
АЛЕКСЕЙ АРОНОВ

РЕДАКЦИЯ
ОЛЬГА КИРИЧИШИНА
(главный редактор)
ЛАРИСА ЕФРЕМЕНКО,
НАТАЛИЯ ВИЛЕНСКАЯ,
ОЛЬГА МЕЛЬНИК
(редакторы отделов)
АЛЛА ПЕКУР,
ЕФРОСИНИЯ ШУЛЫК
(работа с текстом)
ИВАН АНДРИЙЧУК
(дизайн и верстка)
ГЕННАДИЙ МАРИЧЕВ
(фотограф)
ЛАРИСА БАНЧУКОВА
(компьютерный набор)

АДРЕС ИЗДАТЕЛЯ И РЕДАКЦИИ
01054 Киев, ул. Тургеневская, 38
Тел. (044) 494-09-06
e-mail: ogorodnik@univest-group.com

РАЗМЕЩЕНИЕ РЕКЛАМЫ
Тел.: (044)484-41-50, 484-41-61
e-mail: og.reklama@univest-group.com

ОТДЕЛ РЕАЛИЗАЦИИ
Тел.: (044) 484-41-82, 484-41-81
e-mail: realise@univest-group.com

Тираж 114 357 экз.
Подписан в печать 17.05.05 г.

АДРЕС ТИПОГРАФИИ
г. Фастов, ул. Полиграфическая, 10

ЦВЕТОДЕЛЕНИЕ И ПЕЧАТЬ
unvest prnt
ПОДРАЗДЕЛЕНИЕ КОМПАНИИ ЮНИВЕСТ МАРКЕТИНГ
Тел.: (044) 235-84-03/04
НАПЕЧАТАНО НА РУЛОННОЙ МАШИНЕ HEIDELBERG

Рекомендованная цена в розницу 3 грн 45 коп.

Подписка принимается во всех почтовых отделениях Украины и России

ПОДПИСНОЙ ИНДЕКС
74629

ЖУРНАЛ С ЕЖЕКВАРТАЛЬНЫМ ПРИЛОЖЕНИЕМ –
22457

Макеты, разработанные "Юнивест Медиа", охраняются авторским правом.

Редакция не всегда разделяет мнение авторов публикаций. Переписка с читателями только на страницах журнала. Рукописи не рецензируются и не возвращаются.

Ответственность за содержание рекламы несет рекламодатель.

Использование материалов журнала "ОГОРОДНИК" без согласования с редакцией запрещено.

© ООО "Юнивест Медиа", 2005

В номере:

Огород 6

Реестр-2005
Патиссон — "растительный пирог"
Мастера гряд
Самый вкусный цветок
Защита растений
Картофелю нужна помощь
Искусство спасения томата
Помог случай
Мы — с вами
Нужно ли обрывать цветки?
Бордоская жидкость не всегда эффективна

Сад 18

Питомник
Слаборослые подвои:
снижают размеры деревьев, ускоряют плодоношение
Сорт
У донецких — свои преимущества
Плодовые
Красавица черешня растет в Лесостепи
Ягодник
Сорт, который меня удивил
Что за прелесть земляника!
Ольвия ранняя и урожайная
Год садовода
Июнь
Виноградарство
Виноград из зарубежья
От магния слаще ягоды
Агрошкола

Дизайн усадьбы 38

Цветник
Ирис, или История радуги
Нежное кружево гипсофилы
Календарь цветовода
Мастер-класс
«Китайские» фонарики родом
из южно-американских тропиков

Подворье 46

Живность
Идеальные условия
Основы кормления
Птичник
«Поместные» куры
Мой личный опыт
Просто и со вкусом

Домострой 52

Прелести сезона
Летний перекус—на любой вкус!
Астроориентир
Летнее раздолье — детям
Поварские секреты
Аппетитная закуска
Традиции
Новоселье: пусть разгорается очаг
Особняк
Заборы, которые мы выбираем
Фитотерапия
Цветы для красоты и здоровья
Мастерская
Маленькие хитрости старой "бабки"
Заодно с природой
О божьей коровке замолвите слово

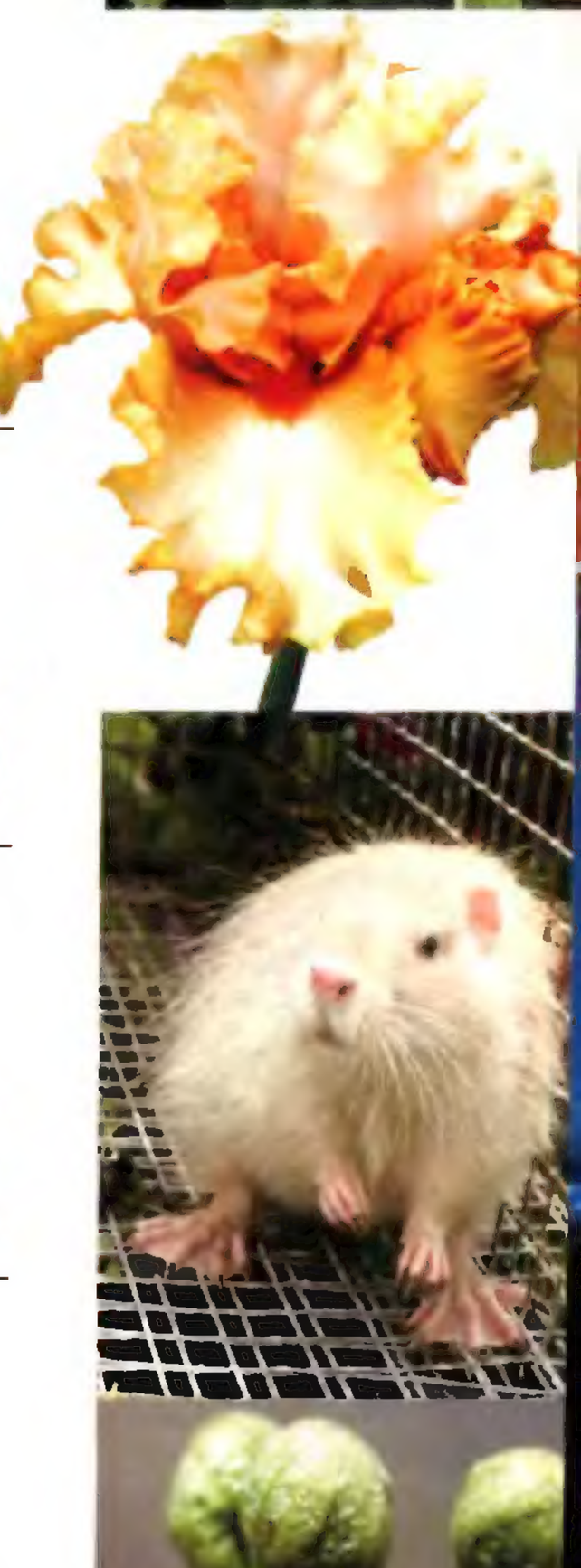

В Украине патиссон, или так называемая овощная тыква, — не столь популярен, как кабачок. И тем не менее в последнее время нет оснований жаловаться на его невостребованность. Ведь многие из нас с удовольствием выращивают это неприхотливое растение и умиляются плодами оригинальной формы — колокольчатой, тарелочной, дисковидной, округло–плоской. Они таинственны и притягательны, словно маленькие "летающие тарелки", приземлившиеся на нашем огороде. А у французов необычная форма этих плодов вызывает совсем иные ассоциации: по их мнению патиссон напоминает пирог.

Патиссон — " растительный пирог"

Пищевые качества у патиссона значительно выше, чем у кабачка и тыквы, в его мякоти больше ценных питательных веществ. Этот вкусный деликатесный овощ легко усваивается организмом. По вкусу молодые 5—7–дневные завязи напоминают спаржу, а в консервированном виде — белые грибы. В них содержится до 12% сухих веществ, 2,5—2,8% сахаров (в виде доступных легкоусвояемых фруктозы и глюкозы), до 40 мг% витамина С. Патиссоны богаты солями калия, содержат пектиновые вещества (0,6%), провитамин А (0,2 мг%), витамины группы В (B_1 — 0,06 мг, B_2 — 0,1 мг), РР (0,3 мг).

Плоды патиссона очень полезны при ожирении (калорийность 20 ккал на 100 г), болезнях почек, малокровии. Их рекомендуют как диетические и лечебные продукты питания при гипертонии, атеросклерозе, сердечно–сосудистых заболеваниях, язвенной болезни желудка и двенадцатиперстной кишки. Они способствуют лучшему усвоению белков, отделению желчи и восстановлению гликогена в печени. В семенах патиссонов, как и в семенах тыквы, содержится сапонин, который используют в медицине для лечения подагры, желчного и мочевого пузырей.

Патиссон, в отличие от кабачка, более требователен к условиям выращивания. Это достаточно теплолюбивая культура, заморозки (–1...–2 °С) губительны для растения. Семена начинают прорастать при температуре 12—15 °С, при благоприятных условиях всходы появляются через 6—9 дней после посева. Оптимальная температура для роста и развития 20—27 °С. Патиссон требовательнее к влаге, чем каба-

Сорт (гибрид)	Страна, заявитель	Год регистрации	Зона	Группа спелости
МАЛАХИТ	Украина, Донецкий научно-исследовательский центр ИОБ УААН	2001	СЛП	рс
ОРАНЖЕВЫЙ	Украина, Институт южного овощеводства и бахчеводства УААН	2000	СЛП	рс
ПЕРЛИНКА	Украина, Институт овощеводства и бахчеводства УААН (ИОБ УААН)	2002	СЛП	рс
ПОЛО F1	Польша, Предприятие огородного семеноводства и рассады, Ожарув Мазовецки (PNOS)	2001	СЛП	сс
САШЕНЬКА	Украина, Донецкий научно-исследовательский центр ИОБ УААН	2005	СЛП	рс

чок. Настоящую "жажду" он испытывает в период массового цветения и образования плодов.

В основном сорта патиссона характеризуются более изящными кустовыми формами и занимают на огороде меньше места, чем другие тыквенные. Листья и цветки у них мельче, чем у кабачка и тыквы. Кроме того, у патиссона оригинальные плоды — сильно сплюснутые, дисковидные, тарелочной формы с ровными или зубчатыми краями. Семена белые или кремовые, меньшего размера, чем у кабачка. Они сохраняют всхожесть 8—10 лет, но самые высокие посевные качества у семян 1—3-летнего возраста.

Выращивая патиссоны и заботясь о чистоте сорта, важно помнить, что они легко переопыляются с кабачком и твердокорой тыквой, в результате этого появляются мутанты, отличающиеся от основного сорта окраской плодов и более низким их качеством. Поэтому нужно соблюдать пространственную изоляцию (высаживать патиссон подальше от кабачка и тыквы) либо на одном растении заложить 2—3 семенных плода. С этой целью за день до цветения следует изолировать мужские и женские цветки на одном и том же растении, а на следующий день, сняв изоляцию (колпачок, пакет), провести опыление, после чего женские цветки снова изолировать.

До недавнего времени у нас в стране чаще всего встречались сорта патиссона российской селекции: раннеспелые белоплодные Диск, Зонтик, а также среднеспелые желтоплодные Солнышко, Таболинский. А самым распространенным считается среднеспелый сорт Белые 13 (районирован в 1974 г.). Период от полных всходов до технической спелости плодов 55—67 дней. Плоды белые, дисковидной формы с зубчатыми краями, массой 400—500 г. Мякоть белая, плотная. Содержание сухих веществ 5,9—6,2%, сахаров — 2,9%, витамина С — 21,0 мг%.

Сегодня в Украине зарегистрированы 5 сортов (гибридов) патиссона, из них 3 раннеспелых сорта отечественной селекции, которые разнятся между собой не только биологическими особенностями, внешним видом (окраска, форма), но и вкусовыми качествами плодов.

Новые сорта патиссона, зарегистрированные в Украине

МАЛАХИТ. Раннеспелый сорт, от полных всходов до первого сбора плодов — 35 дней.

Растение кустовой формы, очень компактное, не образует побегов. Стебель без усиков. Плоды колокольчатой формы, зеленые, массой 35—60 г. Мякоть белая, сочная, хрустящая, в ней содержится 6,5% сухих веществ, 2,9% сахаров, 20 мг% витамина С. Сорт относительно устойчив к болезням.

ОРАНЖЕВЫЙ. Сорт раннеспелый, вегетационный период от массовых всходов до начала сбора плодов в технической спелости — 46 дней. Растение кустовое. Плоды оранжевого цвета, дисковидной формы с зубчатыми краями. Мякоть светло-оранжевая, плотная, нежная, сочная, малосладкая. Содержание сухих веществ 6—8%, сахаров — 4,9%, витамина С — 9 мг%. Дегустационная оценка — 4,9 балла. Сорт транспортабельный. Среднеустойчив к мучнистой росе, бактериозу.

ПЕРЛИНКА. Раннеспелый сорт, от полных всходов до первого сбора плодов — 45 дней.

Растение кустовой формы, компактное. Плоды тарелочной формы, белые, диаметр их в технической спелости 12—15 см, в биологической — 24—27. Масса товарного плода 300—310 г. Мякоть сочная, нежная. В плодах содержится 7,5% сухих веществ, 4,2% сахаров, 26 мг% витамина С. Дегустационная оценка плодов — 5 баллов. Сорт относительно устойчив к пероноспорозу.

САШЕНЬКА. Раннеспелый сорт, от массовых всходов до первого сбора плодов — 48 дней. Растение кустовой формы, компактное. Плоды тарелочной формы, белые, массой 60—65 г. Мякоть белая, нежная, сочная, содержит 5,8% сухих веществ. Дегустационная оценка — 4,8 балла. Сорт транспортабельный, относительно устойчив к болезням.

Ирина БОБОСЬ,

кандидат сельскохозяйственных наук,

Украинский институт экспертизы растений,

Национальный аграрный университет

Самый вкусный цветок

После публикации заметки "Зеленый Глобус — царственный артишок" ("Огородник", 2004 г. № 7), читатели журнала присылают мне очень много писем. Овощная диковинка вызвала огромный интерес у огородников, цветоводов, поклонников народной медицины, хозяюшек–кулинарок. Авторы писем спрашивают о биологических особенностях этой культуры, агротехнике, методах укрытия растений в зимнее время. Интересуются, как употреблять этот овощ в пищу, какие блюда из него можно приготовить. У многих возникло желание вырастить артишоки и у себя на участке. К сожалению, лето 2004 года не было благосклонно к теплолюбивому европейскому гостю. Затянувшаяся холодная весна, дожди в течение всего лета задержали развитие растений. Среднеспелые сорта Большая филка Лаона и Зеленый Глобус даже не сформировали цветоносы. Ранний сорт Отборный зацвел лишь к концу августа, поэтому большинство семян не успело вызреть. Такая же ситуация сложилась и у других огородников, выращивающих артишоки. В своих письмах они сетуют, что, несмотря на ранний посев (в феврале) семян и хороший уход, артишоки не порадовали их цветением, а лишь сформировали прикорневую розетку листьев. Не хватило теплолюбивому овощному аристократу солнечных деньков. Суммы эффективных температур оказалось недостаточно для цветения этих сортов артишока. Ведь даже при благоприятных погодных условиях артишоки раннеспелых сортов зацветают через 5 месяцев вегетации, а среднеспелых — на 7—8–м месяце.

Мне известны два способа посадки артишоков. Первый — высеять семена в открытый грунт в конце апреля. В первое лето растение сформирует розетку листьев. С наступлением холодов ему необходимо обеспечить надежное укрытие для зимовки, чтобы на второе лето, в июне, наступило цветение. У нас на Харьковщине, где зимы бывают холодными и температура может опускаться ниже –20 °С, артишоки требуют весьма "солидного" укрытия. Во второй половине ноября я обрезаю надземную часть растения и утепляю прикорневую зону артишока 30—40–сантиметровым слоем перегноя, а сверху еще 20–сантиметровым слоем хвои. Такое укрытие позволило мне в течение пяти лет сохранять до 70% зимующих в открытом грунте артишоков. Выкапывание корневищ на зиму и хранение во влажном песке в погребе показало, что так можно сохранить лишь самые здоровые и крупные экземпляры.

Второй способ размножения позволяет мне добиться цветения артишоков в первый год посадки. Для этого во второй половине февраля я замачиваю семена на 10—12 ч в теплой (25 °С) талой воде, добавляя в нее препарат "Байкал ЭМ–1". Затем равномерно высыпаю их в мелкие посевные ящики, переслаивая влажными опилками. Ящики помещаю в полиэтиленовые пакеты и устанавливаю вблизи отопительных приборов (радиаторов). Слежу за тем, чтобы опилки оставались влажными и температура не опускалась ниже 25 °С. Через 5—7 дней семена начинают прорастать. Когда длина ростков достигнет 1 см, ящики с пакетами помещаю в холодное место (0—0,5 °С), где выдерживаю в течение 7—10 дней, пока не начнут темнеть кончики ростков. Затем, прищипнув росток на 2/3 его длины до утолщения (корневого узла), укладываю семя корешком вниз в 0,5–литровые горшочки, наполненные почвосмесью для рассады. Сверху семя присыпаю почвой (слой 2 см).

Высеянные семена поливаю теплой талой водой. Затем горшочки устанавливаю на хорошо освещаемые подоконники и слежу за тем, чтобы температура в этом помещении была 15—19 °С. При более высокой температуре всходы поражаются черной ножкой.

На постоянное место в открытый грунт высаживаю артишоки в III декаде мая, после предварительной закалки. Саженцы к этому времени уже имеют по 4—5 листьев. В мае — начале июня утрен–

ние заморозки у нас не редкость, но для моих питомцев они не страшны. Кстати, взрослые растения артишоков способны выдерживать заморозки –6 ...–7 °С. В этом я убедилась однажды осенью, когда после череды ночных заморозков вся яркая зелень травянистых растений побурела, деревья и кустарники сбросили листву. Поблекший пейзаж оживляли пестрые островки вечнозеленых почвопокровных растений да группа хвойников. Признаться, очень удивилась, когда увидела, что на клумбе среди пожухлых от мороза цветов возвышается артишок, и его сизо-зеленые листья ничуть не пострадали от холода.

Артишоки — очень массивные раскидистые растения. Их листья достигают в длину 50—60 см, а высота цветоносов — 90 см. К тому же через несколько лет куст разрастется еще больше. Это обязательно надо учесть при посадке. Я высаживаю артишоки на грядке на расстоянии 90 см, междурядья — тоже 90 см. Место для них выбираю солнечное, защищенное с подветренной стороны ку-

старниками, забором или группой высоких растений. Почву на грядках перекапываю на штык лопаты, тщательно выбирая корни многолетних сорняков. На 1 м^2 вношу 2 стакана золы, ведро хорошо перепревшего компоста или перегноя, по 150 г гранулированного суперфосфата и нитрофоски. Артишоки очень требовательны к почве. Только на плодородных водопроницаемых почвах без близкого залегания грунтовых вод эти овощи нормально развиваются. В засушливых местах артишоки мельчают, образуют короткий цветонос, а соплодие состоит из 1—2 маленьких бутонов. Растения, посаженные на переувлажненном участке, страдают еще больше и не зацветают вовсе.

Подготовив грядку к посадке, осторожно вынимаю саженцы из горшочков, стараясь не повредить уже хорошо развившуюся корневую систему. Глубину посадки сохраняю такой же, какой она была в горшочке.

Уход за артишоками заключается в своевременном поливе, а также прополке, рыхлении. Несколько раз в течение вегетационного периода поливаю растения под корень раствором перебродившего коровяка, измельченных сорняков, добавляя в него препарат "Байкал ЭМ-1". Надолго без внимания своих питомцев не оставляю. Сочные листья и стебли артишока — лакомое "блюдо" для насекомых-вредителей (тли, паутинные клещи, бутонные черви). Если растение еще не вошло в фазу бутонизации, атаки вредителей отражаю с помощью инсектицидов. Но во время цветения использую другой способ: беру 200—300 г корневищ одуванчика, мелко их нарезаю, заливаю 10 л воды, и, накрыв емкость крышкой, оставляю на солнце. На следующий день, профильтровав настой, провожу обработку. Такое "снадобье" губительно и для тлей, и для клещей. Опрыскиваю аккуратно, стараясь не попадать на цветки и бутоны. Огромные цветки артишока привлекают к себе множество пчел, шмелей и других насекомых-опылителей. Это очень занимательное зрелище. Большое количество пыльцы делает раскрывшуюся корзинку цветка похожей на обильно посыпанную пудрой пуховку. Стайки пчел барахтаются в пыльце, зарываются в пушистую сердцевину. От их дружной работы цветок шевелится, как живой. Маленькие акробаты, вдоволь накувыркавшись, улетают, нагруженные пыльцой, а им на смену тут же прибывают новые. Шмели остаются в цветках даже на ночь.

Поэтому артишоки "на семена" я высаживаю только в открытый грунт. Чтобы семена были крупными и успели вызреть, самые первые головки соплодий не срываю. Для еды использую только последующие. У артишоков, посаженных в парник, семена не завязываются из-за отсутствия опылителей. Зато в защищенном грунте растение быстрее дает деликатесную продукцию для еды. А размножить парниковые артишоки можно на 2—3-й год делением разросшегося корневища.

1

2

3

4

5

6

ГОСПОДА, ПРОШУ К СТОЛУ!

И вот, наконец, приходит пора собирать урожай. Как заветный приз, я держу в ладонях зеленые бутоны артишока. Остается приготовить их и подать к столу.

У артишоков в пищу употребляют нежные основания листьев и мясистое цветоложе. Сердцевину, состоящую из массы жестких, несъедобных волокон, удаляют. Готовить артишоки можно двумя способами. Самый простой — подать к столу совсем молодые и свежие артишоки сырыми. У них отделяют листья, их основания погружают в соус и откусывают. Затем, тщательно удалив сердцевину, съедают цветоложе.

Другой способ приготовления — очистить артишок до донышка, а затем отварить. Делать это несложно, но все-таки "лучше один раз увидеть..."

Итак, берем вымытые в холодной воде созревшие соплодия артишоков. Чтобы удалить с донца соцветия жестких волокон, одним движением отламываем стебель прямо у основания артишока. Затем подравниваем его острым ножом. Поскольку очищенные артишоки быстро чернеют, нужно пользоваться ножом из нержавеющей стали, а срезанные поверхности сразу же натирать соком лимона (1). Посуду для последующего приготовления артишоков следует брать из неокисляющихся материалов.

Жесткие листочки вокруг основания стебля несъедобны, удаляем их, отгибая наружу (2). Колючие кончики листьев срезаем ножом. Затем укорачиваем соцветие на 1 /3 его длины и получаем заготовку съедобной "корзиночки" (3).

Перед отвариванием донце с его нежно-зеленой внутренней частью и мягкими листьями основания обильно натираем соком лимона. Помещаем артишоки в кастрюлю с кипящей подсоленной водой. Добавляем 2 ст. ложки рафинированного растительного масла, выжимаем оставшийся сок из лимона. Огонь убавляем. Прямо на артишоки кладем крышку, диаметр которой меньше диаметра кастрюли. Артишоки варим 20—30 мин до готовности, пока их основания не станут легко протыкаться ножом (4). Сваренные артишоки обсушиваем на кухонном полотенце, затем ложкой удаляем ненужную сердцевину (5).

Для "корзиночек" из артишоков можно придумать множество аппетитных начинок. Например, положив на донце ложечку свежего сливочного масла, наполнить артишок красной икрой (6). Царское угощение!

Но самое любимое мое блюдо из артишоков — **"Рузвельтовский салат".** Рецепт этого блюда привезли американские повара из Индии. Салат пришелся по вкусу их президенту и впоследствии стал называться в его честь.

Чтобы приготовить это лакомство, отвариваю 3 донышка артишоков, обсушиваю, разрезаю на части, очищаю от кожуры и сердцевины 2 средних яблока, нарезаю кубиками. Маленький кочан салата-латука разбираю на листья. Измельчаю 6—8 ядер грецких орехов. Срываю 15—20 самых молоденьких листочков настурции. Беру 2 ст. ложки отваренных зерен молочной кукурузы и 1 ст. ложку пюре шпината. Мелко рублю небольшой зубок чеснока. Затем все смешиваю, быстро заправляю майонезом, чтобы яблоки не успели потемнеть, приправляю щепоткой молотой гвоздики и черного свежемолотого перца. Охлажденный салат украшаю цветками настурции и подаю к столу. Это необыкновенно вкусно и изумительно красиво.

Светлана ВНУКОВА,

62440 Харьковская обл., Харьковский р-н,

с. Русские Тишки, ул. Кирова, 37а

МПП "Апекс"

Новітні біотехнології

Оптовий продаж меристемного посадкового матеріалу "in vitro" від виробника:

- *гербера*
- *гвоздика*
- *гіпсофіла*
- *троянда (для вигонки на зріз), а також колекція троянд Нікітського ботанічного саду (для озеленення та ландшафтного дизайну)*

— сучасний асортимент
— відмінна якість
— доступні ціни

Надаємо технології вирощування

Тел.: 8-04496-40-287, тел./факс 8-04496-40-187
Київська обл., Вишгородський р-н, с. Лютіж, вул. Вітряного, 62

Кетонал кетопрофен®

Жизнь без боли - хороший тон!

КЕТОНАЛ® быстро избавит Вас от боли и неприятных ощущений!

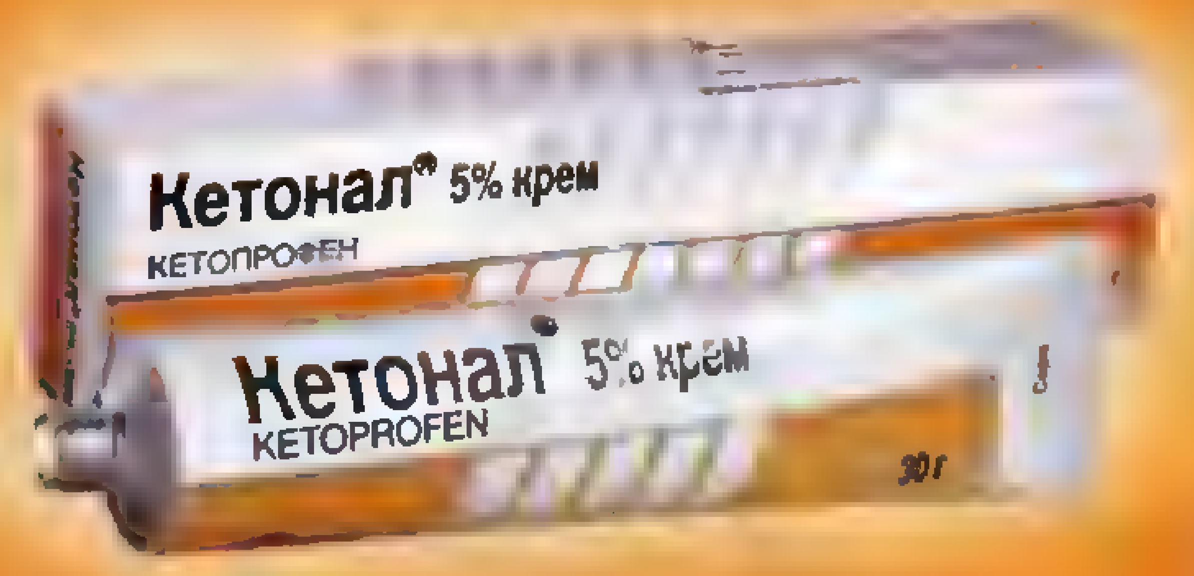

- при болях в спине и суставах
- при растяжении мышц и сухожилий
- при травмах и ушибах

lek

Перед употреблением внимательно прочитайте инструкцию

Регистрационное свидетельство № UA/2276/01/01 от 09/12/2004

ТОРФОСУМІШ

Універсальний субстрат для вирощування кімнатних рослин, розсади овочів тощо

Найменування продукції	Вид упаковки, місткість	Кількість пакетів в тарі для транспортування	Ціна	Мінімальний обсяг поставки
Торфосуміш	П/е пакет, 4 л	6	Від 1 грн 60 коп	За домовленістю
Торфосуміш	П/е пакет 2 л	10	Від 1 грн 10 коп	За домовленістю
Торф	П/е мішок 40 л	—	Від 7 грн 20 коп	Від 18 м³ (450 мішків)

Ціни подано з урахуванням доставки користувачеві. Залежно від відстані і обсягу замовленої продукції, ціни можуть бути значно знижені

Новинка! Дренаж 2 в 1

Вермікуліт + керамзіт в 1 пак.

Найменування продукції	Вид упаковки, місткість	Кількість пакетів в тарі для транспортування	Ціна	Мінімальний обсяг поставки
Дренаж (Вермікуліт, 0,5 л, Керамзіт, 1,5 л)	П/е пакет 2 л	10	Від 1 грн 20 коп	За домовленістю

(05357) 91165, моб. 8 066 1750362 (без вихідних, у будь-який час)

ТзОВ "Свитязь" пропонує

- *Декоративні пластмасові горщики за ЦІНАМИ ВИРОБНИКА,*
- *Розсадні горщики і палети,*
- *Городній інвентар: секатори, лопатки, граблі, ножиці для обрізки кущів та трави, пили;*
- *Шпагати, канати,*
- *Шланги та системи поливу,*
- *Пластикові меблі*
- *Грилі та аксесуари до них;*
- *Плівки, агроволокно.*

79022, м.Львів-22, вул.Городоцька, 174,
Тел.: (032) 240-99-66, факс (032) 240-39-94
E-mail: info@svytjaz.com.ua http://www.svytjaz.com.ua

Без особых затрат урожай ваш сохранят!

СУШИЛЬНЫЕ ШКАФЫ

бытовые и промышленные

для сушки
- овощей,
- ягод,
- грибов,
- морепродуктов и т.д.

Приглашаем к сотрудничеству
- дилеров,
- оптовых клиентов,
- розничные магазины

Днепропетровск, (056) 721-50-40;
Львов: (0322) 44-52-00, Киев: (050) 616-32-50
Донецк. (062) 381-02-90,
Симферополь: (066) 22-00-444;
Днепродзержинск: (0569) 53-47-36;
Запорожье: (0612) 33-01-26
E-mail:sanex@ua.fm; http//www.ecodom-ukraine.narod.ru

Ліц. серія АА №312933

ГАРНА НОВИНА!

Справжній БАЙКАЛ-ЭМ1 з Улан-Уде тепер на Україні!

Ексклюзивний представник виробника

ТД "Киссон" м. Запоріжжя, вул. Матросова 8-а; тел.: (061) 220-90-52, 220-91-91
факс: (0612) 13-31-91; E-mail: tdmagnolia@ukr.net

Дніпропетровськ: (0562) 33-50-72, (067) 773-38-99; Донецьк: (062) 348-00-38, (050) 347-27-10; Харків: (0572) 98-35-07, (066) 757-99-21; Одеса: (0482) 33-09-23, (067) 496-17-72

Картофелю нужна помощь

(Колорадский жук не перевелся)

Получить высокий и качественный урожай картофеля можно только при своевременном проведении защитных мероприятий. Выращивая эту культуру, мы сталкиваемся с рядом проблем, которые требуют решения. Так, ежегодно приходится защищать картофель от наиболее распространенных заболеваний и колорадского жука. Нужно сказать, что этот вредитель наносит картофелю значительный ущерб. Ученые подсчитали, что при уничтожении в период цветения 20—80% листовой поверхности растений картофеля урожайность снижается на 14—25%, а при полном отсутствии защиты потери урожая могут составлять 30—90%.

Перечень пестицидов, применяемых против вредителя, с каждым годом расширяется и, несмотря на это, колорадский жук доставляет еще немало хлопот огородникам. Каковы же причины его ежегодной вредоносности? Прежде всего, раздробленность земельных участков, отсутствие севооборота, несвоевременное и некомпетентное проведение защитных мероприятий, несоблюдение условий обработки посевов.

Для колорадского жука характерны высокая плодовитость, способность впадать в диапаузу (2—3 года), в течение которой он может находиться в почве на глубине 14—50 см (иногда до 80 см), а затем выходить на поверхность и давать потомство. К тому же в результате постоянного применения синтетических пиретроидов у колорадского жука выработалась устойчивость (резистентность) к ряду инсектицидов. Следовательно, применять их сегодня уже нецелесообразно.

Эффективно защищать картофель от вредителя можно только при правильном применении инсектицидов и их чередовании. Особого внимания требуют ранние посадки. Если в них заселено 10% кустов и плотность составляет 2—3 взрослых особи на каждом, достаточно провести только выборочные опрыскивания растений. Сплошные обработки инсектицидами проводят при массовом отрождении личинок 1—2-го возрастов и их численности 10—20 экземпляров на куст.

Хорошо себя зарекомендовали инсектициды системного действия: **актара, дантоп, конфидор макси,** моспилан, **регент**. Заслуживают внимания такие средства защиты нового поколения, как **антижук, вектор, ратибор**, содержащее действующее вещество имидаклоприд. Появились они недавно, но уже пользуются большим спросом, поскольку отличаются надежностью и доступной ценой. При использовании препаратов вектор и ратибор нужно приготовить маточный раствор в соответствии с инструкцией либо точно рассчитать их количество для заданной площади. Пакет инсектицида антижук следует растворить в 10 л воды, он рассчитан на 2 сотки. Полученный раствор эффективно и надежно защищает картофель от вредителя.

Важно помнить, что антижуком, вектором, дантопом, конфидором макси, моспиланом, ратибором, регентом обрабатывать нужно 1 раз, актарой, банколом — 2.

Следует отметить, что наиболее эффективны профилактические обработки, защищающие растения от заражения возбудителями фитофтороза и альтернариоза. Как правило, их проводят при смыкании кустов в рядах в фазе бутонизации, цветения картофеля либо при появлении первых пятен сухой пятнистости (альтернариоз). Для обработок применяют фунгициды системно-контактного или контактного действия: **акробат МЦ, ридомил голд МЦ, танос, татту, купроксат, бордоская смесь**. При благоприятных условиях распространения и развития болезни (теплая влажная погода, обильные росы) проводят повторные опрыскивания. В зависимости от продолжительности действия препарата (системные — 10—14, контактные — 7—10 дней) проводят повторное опрыскивание, причем последнее — за 15—20 дней до уборки урожая. В любом случае максимальное количество обработок не должно превышать 3—4. Если сроки защиты посадок картофеля от колорадского жука и фитофтороза совпадают, применяют баковые смеси инсектицидов и фунгицидов (в рекомендованных нормах). Опрыскивание растений проводят в утренние и вечерние часы при отсутствии обильной росы и ветра.

Сорняки на посевах картофеля уничтожают в основном с помощью прополок вручную, хотя в перечне препаратов, разрешенных для розничной продажи населению, есть и гербициды: **буран, гезагард, пантера, селект 120** и другие. При их правильном и своевременном применении можно уничтожить однолетние и многолетние сорняки. Ознакомившись с инструкцией, нужно приготовить рабочий раствор пестицида и применять в указанные сроки с учетом фазы развития сорняков.

Татьяна ТИМОШЕНКО,
кандидат сельскохозяйственных наук
заведующая лабораторией
защиты растений
Института картофелеводства УААН

Искусство спасения томата

Как показали два предыдущих сезона (2003—2004 гг.), вырастить томат, придерживаясь той или иной технологии, не такая уж сложная задача. А вот защитить его от фитофтороза, — проблема, решить которую может отнюдь не каждый огородник. Поэтому в условиях изменения климата первостепенное значение приобретает борьба с этим вредоносным заболеванием.

И начинать ее нужно с протравливания семян и выращивания здоровой рассады. Все последующие агроприемы — посадка, полив, подкормки, мульчирование почвы, установка опор, формирование и подвязывание растений, — должны быть подчинены единой, самой главной цели — борьбе с фитофторозом.

Главное — вовремя предупредить болезнь, не дать ей распространиться, иначе урожай спасти не удастся. Каждый огородник знает, сколько сил и средств отнимает эта порой бесполезная борьба.

Поэтому, не дожидаясь первых признаков болезни, я наношу упреждающий удар 20—22 июня. Во-первых, обрываю все листья до первых сформировавшихся кистей, чтобы растения лучше проветривались. Во-вторых, опрыскиваю томаты дезинфицирующим раствором (50 г хлорокиси меды и 1 мл эмистима — на 20 л воды). Через восемь дней обрабатываю растения фунгицидом контактно-системного действия татту, который к тому же обладает свойствами стимулятора роста. Контактное действие препарата при своевременной обработке обеспечивает хороший профилактический эффект, то есть позволяет предупредить развитие болезни. Системная защита (на клеточном уровне) гарантирует длительную безопасность растений, в том числе и вновь образующихся побегов. Кстати, препарат эффективен даже в том случае, если растение уже поражено болезнью.

Через неделю после предыдущей обработки применяю фунгицид квадрис, добавляя любое микроудобрение (дозировка — согласно инструкции), и наблюдаю за развитием растений. Через 8—10 дней делаю последнюю обработку фунгицидом татту. В дальнейшем обработка химическими препаратами не только нежелательна, но и вредна. Поэтому во время вегетации и сбора плодов каждые 10 дней обрабатываю растения молочной сывороткой (2 л сыворотки и 200 г сахара на 10 л воды). Молочно-кислые бактерии подавляют возбудителя фитофтороза.

Чередую обработки растений сывороткой и настоем древесной золы, которая не только содержит множество микроэлементов, необходимых для нормальной жизнедеятельности растений, но и служит хорошим антисептиком — входящие в ее состав щелочи подавляют многие растительные инфекции. Настой из древесной золы готовлю так: полведра золы заливаю водой доверху, настаиваю двое суток, периодически помешивая. Затем процеживаю, добавляю 50—100 г хозяйственного мыла (для лучшего прилипания раствора) и разбавляю водой до 30 л.

Растения, обработанные сывороткой и настоем золы, обладают повышенной устойчивостью к фитофторозу. Благодаря этому мне удается сохранить до самых заморозков весь листовой аппарат растений, а это залог высокой их продуктивности.

И получается так, что фитофтороз вокруг уничтожил более 80% всех посевов, а у меня растения стоят зеленые, нагруженные великолепными плодами. Зрелище, я вам скажу, впечатляющее — оазис в пустыне.

Невольно приходишь к выводу, что сегодня искусство выращивания томатов заключается в искусстве защиты их от фитофтороза.

Вячеслав ЛЕВЕНЕЦ, г. Кривой Рог

Помог случай

В сентябре 2003 г. мой лук поразила бактериальная гниль, вызванная грибом (Ervinia Carotovora). Узнав об этом, немедля ни минуты (ведь болезнь инфекционная), начал "химичить". Приготовил смесь, состоящую из медного купороса (20 г), поваренной соли (40 г), марганцово-кислого калия (0,7 г), соды пищевой (10 г) и воды (0,9 л), подогретой до 35—40 °С. В приготовленный раствор окунал каждую луковицу, затем вынимал и просушивал. Таким образом удалось приостановить развитие инфекции. Правда, ненадолго. Спустя 2 месяца опять обнаружил несколько пораженных луковиц. Пришлось повторно обработать их той же смесью. И на этом мои мытарства закончились, болезнь больше не свирепствовала.

Этот случай из своей практики я вспомнил весной прошлого года. У меня подрастала рассада томатов. И было ее ни много ни мало — 500 кустов. Опасаясь весенних заморозков, высадил на постоянное место раннеспелые сорта в I—II декаде мая, а средне - и позднеспелые — в I декаде июня. Через две недели после высадки обработал растения иммуноцитофитом, а еще через неделю — фунгицидом татту.

С 20 июля по 7 августа шли дожди, поэтому не было возможности провести вторую обработку раннеспелых сортов. Поэтому, сорвав все плоды, достигшие биологической и технической спелости, еще раз обработал позднеспелые сорта. Первыми из раннеспелых начали плодоносить Эфемер, Кибис, Москвич, Лагидный и Ляна. Они поспели к 15—20 июля. И в это же время стали появляться первые признаки фитофтороза на листьях растений. Через три дня четко обозначились три пораженных плода. Сорвал их и закопал в землю поглубже. А на душе кошки скребут. Досадно стало, столько труда... и без толку!

Вот тут-то и пригодился "луковый опыт". В тот же день "заколотил" смесь и, подходя к каждому кусту, опускал в нее все кисти на 5—7 сек. Может, кому-то это покажется смешным. Но, поверьте, мне было не до смеха: предстояло обработать таким нетехнологичным способом 500 кустов томатов. И никакой уверенности в успешном завершении этого мероприятия, увы, не было...

Утром поспешил на грядки, осмотрел внимательно плоды и обнаружил, что они словно покрыты оболочкой. Казалось бы, можно успокоиться, но опять неудача! 22 августа пошел дождь и начисто смыл "мои труды". Пришлось еще раз обойти все кусты, окуная кисти томатов в спасительный раствор. Прошла неделя, две, три... Слава Богу, ни малейших признаков страшной болезни не обнаружил. Урожай собрал отличный!

Так что в нынешнем году обязательно воспользуюсь этим средством защиты томатов от фитофторы. Но и от татту отказываться не собираюсь — очень эффективный препарат, оказывающий профилактическое и лечебное действие. Пишите, уважаемые коллеги, если что не ясно, — поделюсь своим опытом, а может, и у вас что-то позаимствую. Как говорится: "Одна голова — хорошо, а две — лучше".

Николай ЛОЖКИН,
35740 пгт Мизоч,
Здолбуновский р-н, Ривненская обл.

"Не могу найти четкий ответ на вопрос: нужно ли обрывать цветки у картофеля? Действительно ли с помощью этой операции можно получить более высокий урожай клубней?"

Л. А. Гавриленко, г. Бровары Киевской обл.

Нужно ли обрывать цветки?

Цветение картофеля — такой же естественный физиологический процесс, как вегетация и клубнеобразование. На формирование бутонов, цветков и зеленых ягод растения вынуждены расходовать часть питательных веществ и энергии. Поскольку огородники заинтересованы в получении максимального урожая клубней, а не ботанических семян из ягод, казалось бы, вполне логично обрывать все цветки. Лишившись цвета, растение старается восстановить органы размножения, формируя новые бутоны и цветки, и дополнительно тратит на это питательные вещества. Цветки приходится обрывать вновь. Небрежное выполнение этой довольно трудоемкой операции может нанести растениям больше вреда, чем пользы. Если после декапитации (так называется операция по удалению цветков у растения) не рыхлить почву в междурядьях, то потери урожая в результате ее затаптывания и уплотнения могут достигнуть 50%. Ведь в период цветения кусты картофеля обычно смыкаются в междурядьях, и лишний раз перемещаться по участку, не травмируя растения, сложно. Надломленные стебли и поврежденные листья загнивают, становясь источником распространения болезней. Кроме того, с картофельным соком, который попадает на руки при обрывании цветков, могут переноситься вирусные заболевания, приводящие к вырождению сорта. И уж совсем недопустимо обрывать цветки на ослабленных и поврежденных колорадским жуком кустах, это наносит им дополнительную травму.

Иное дело, если обрывают не цветки, а бутоны картофеля, да и то не все, а только 50% в каждом соцветии на каждом кусте. Подобно пасынкованию, такая операция не исключает, а регулирует цветение, высвобождая энергию роста и питательные вещества для активизации клубнеобразования.

Разные сорта на обрывание половины бутонов реагируют по-разному, но урожай практически всегда увеличивается. В отдельные годы с большим количеством солнечных дней некоторые сорта могут дать прибавку к урожаю в 10% и более, и это вполне оправдывает затраченные время и труд.

Зинаида КИЕНКО,
зам. директора по научной работе Киевского филиала Украинского института экспертизы сельскохозяйственных растений, кандидат сельскохозяйственных наук;
Константин ДАВЫДОВСКИЙ,
картофелевод-любитель

"В августе прошлого года я посадила в тепличку рассаду огурца сорта Родничок. Растения прекрасно пошли в рост, дружно зацвели. Вдруг на листьях появились мокрые пятна, которые потом побурели, и листья стали сохнуть. Несмотря на обработку 1%-ной бордоской жидкостью, регулярный полив и подкормки, растения начали погибать.

Не пойму, что случилось с огурцами? Может, этот сорт нельзя использовать для осенней культуры? Что скажет по этому поводу специалист?"

Н. Т. Михалева, пос. Ильичевка Одесской обл.

Бордоская жидкость не всегда эффективна

Родничок, как и многие другие сорта огурца, конечно же, используют и в осеннем культурообороте. Правда, лучшие, специально предназначенные для этого сорта — Дружный 85 и Московский тепличный. Родничок же больше подходит для весенних теплиц. Но если Вы все же используете Родничок, то высаживайте его в теплицу пораньше — в конце июля— начале августа. От посева до начала плодоношения проходит, как правило, 55—60 дней. Следовательно, вегетация припадает на глубокую осень, когда ночи становятся холодными. А перепады температуры воздуха неблагоприятно сказываются не только на развитии растений, но и способствуют появлению многих болезней.

Судя по тем признакам, которые Вы описали, заболевание растений огурца, скорее всего, было вызвано ложной мучнистой росой, или пероноспорозом. Заражение растений может произойти на любой фазе развития — от семядольных листочков и до конца вегетации. Поражаются, как правило, только листья. На листьях вначале появляются желтовато-зеленые, как бы слегка маслянистые, пятна. На нижней их стороне образуется серовато-фиолетовый налет спороношения гриба — возбудителя болезни. Инкубационный период длится 3—4 дня. При благоприятных условиях (температура 18—23 °С и наличие капельно-жидкой влаги) болезнь развивается очень быстро.

Сильно пораженные листья буреют и засыхают, растения погибают. При поражении плодоносящих растений задерживается процесс завязывания плодов и их нормальное развитие. Плоды на пораженных растениях светлоокрашенные и безвкусные.

Меры борьбы

*Нельзя допускать резких перепадов температуры в теплице.

*Поддерживать температуру воздуха ночью не ниже 20—22 °С, относительную влажность воздуха — не выше 80%. Использовать дополнительный обогрев.

*Поливать растения нужно только под корень и только теплой водой (20—22 °С).

При резком снижении ночной температуры воздуха, еще до появления первых признаков болезни, использовать для опрыскивания растений современные высокоэффективные фунгициды системного и системно-контактного действия, которые характеризуются незначительным периодом ожидания (3—5 дней): **альетт**, 80% с. п. (0,3%-ная суспензия), **авиксил,** 70% с. п. (0,3—0,4%-ная суспензия), **квадрис**, 25% к. с. (0,15%-ная суспензия). Обработку можно повторить через 2—3 недели.

Бордоская жидкость менее эффективна против ложной мучнистой росы огурца. Поэтому обработки ею не спасли ваши растения.

Валентина СЕРГИЕНКО,
кандидат сельскохозяйственных наук

А ВИ ОБРАЛИ ПЛІВКУ ДО НАСТУПНОГО СЕЗОНУ?

Пропонуємо зі складів у Києві та регіонах

ПЛІВКУ ДЛЯ ТЕПЛИЦЬ

СПРАВЖНЯ ЯКІСТЬ ТА СОЮЗ СЛУЖИТЬ ДОВГО

- Поліетиленову УФ-стабілізовану з гарантованим строком використання 9, 18 та 30 місяців
- Поліетиленову УФ-стабілізовану "антиконденсатну"
- Багатосезонна теплична плівка завширшки 12 метрів
- Поліетиленову чорну завширшки 6 метрів
- Поліетиленову армовану склониткою товщиною 300 мкм

ШПАГАТ поліпропіленовий, льнопеньковий в асортименті

МІШКИ П/Е БУДЬ-ЯКОГО РОЗМІРУ, НА ЗАМОВЛЕННЯ

АГРОВОЛОКНО

✓ Агроволокно виробництва Білорусь, Польща, Угорщина завширшки 10,5 метрів

АКЦІЯ

Бажаєте виграти 5000 грн*

ТОВ "СОЮЗТРЕЙДІНГ"

03022 Київ, вул. Козацька, 122 Teplica@gala.net

(044) 2582002
2588003
5853340
5853350
5853360

- Цюрупинськ - (05542) 2-23-62, 2-47-72
- Житомир - (0412) 25-05-09, 26-29-64
- Ізмаїл - (04841) 2-36-79, 2-44-10
- Полтава - (0532) 50-94-36, 50-96-36
- Аули - (050) 606-08-17
- Луганск - (0642) 46-66-33, 34-49-73
- Кам'янка-Дніпровська (050) 917-55-11 (06138) 2-18-17

З 1-го лютого Призова АКЦІЯ! Умови на етикетках та у дилерів!!!

УНІВЕРСАЛЬНИЙ ЗАХИСТ РОСЛИН

ВІД ГРИБКІВ, БАКТЕРІЙ, ВІРУСІВ

забезпечує біофунгіцид **МІКОСАН**

- Діє на протязі всього періоду вегетації
- Підсилює імунітет рослин та стимулює їх ріст
- Покращує мінеральне та водне живлення рослин
- Нешкідливий у період цвітіння і плодоношення
- Безпечний для людини, птахів, бджіл, черв'яків
- Підвищує активність грунтових мікроорганізмів
- Не потребує засобів індивідуального захисту
- Плоди можна споживати через добу після обробки!
- Сумісний з іншими препаратами
- Має суто природне походження

Діюча речовина Мікосану, виділена з грибних клітин, є потужним індуктором власних захисних механізмів рослин. При вірному застосуванні Мікосан не поступається кращим хімічним препаратам. Перевірений в умовах закритого та відкритого грунту в різних кліматичних зонах України, Росії та Німеччини. Являє собою водорозчинний концентрат, розфасований у пластикові пляшки 100 мл

Норма витрати - 100 мл на сотку.

Посвідчення про державну реєстрацію А №00601
Ліцензія Мінпромполітики АА №669168

Виробник: спільне українсько-німецьке підприємство "Мікотон-Аглікон"
Дистриб'ютори: Клуб Органічного Землеробства (044)233-48-78 204-22-75
Агроопт (044)566-97-29 Аналіт-сервіс (044)490-35-73

Зенит раз в сезон – урожай спасен!

ЗЕНІТ

В. Р. К. ИМИДАКЛОПРИД (200 г/л)

ПРЕИМУЩЕСТВА ПРЕПАРАТА ЗЕНИТ

- Быстрое действие
- Одна обработка
- Длительная защита (21 день)
- Системное действие
- Расход минимальный
- Работает при любых температурах
- Малотоксичен
- Нет резистентности
- Удобная упаковка (норма расхода 1,5 мл на сотку)

Телефоны для справок:

Киев	8 (050) 443-41-99
Харьков	8 (050) 323-99-74
Днепропетровск	8 (067) 565-84-88
Полтава	8 (0532) 61-15-36
Сумы	8 (0542) 22-36-92
Донецк, Луганск	8 (050) 699-02-40
Кировоград	8 (050) 569-13-88
Николаев, Херсон, Крым, Одесса	8 (050) 261-02-42
Ужгород	8 (050) 181 36 70

Химагромаркетинг

Свидетельство о Госрегистрации Б №00798

Лицензия серия АА №721007

НАСКО®

НЕИЗМЕННЫЕ ТРАДИЦИИ ВЫСОКОГО КАЧЕСТВА

МАКСИМАЛЬНАЯ ПРИБЫЛЬ ЗА 55 ДНЕЙ

Капуста пекинская “ПИОНЕР” F1

Однолетнее растение короткого светового дня. Кочаны формируются через 55-60 дней с момента высадки рассады. Покрывные листья светло-зеленого, на срезе кочана кремово-белого цвета. Быстрый рост капусты происходит при хорошем обеспечении влагой и питательными веществами. Плохо переносит пересадку, поэтому, выращивают через кассетную рассаду или сразу высевают на постоянное место. Выращивают в защищенном грунте в осенне-зимнем и зимне-весеннем обороте, в открытом грунте - в летне-осенний период. В летне-осенний период выращивают через кассетную рассаду. Высев семян проводят в конце июля начале августа (в зависимости от зоны возделывания). Рассаду в возрасте 18-23 дней высаживают на постоянное место по схеме 90+50 X 20 см, 70 X 20 см, или 60 X 35 см соответственно на капельном орошении, дождевании или поливе по бороздам. Можно выращивать посевом на постоянное место по предложенным схемам, при этом сроки посева сдвигаются на 5-7 дней позже. В период выращивания почва должна быть постоянно влажной. Средняя масса головок 1,0-2,5 кг. Урожайность 85-90 т/га. Отличается хорошей лежкостью и отличными вкусовыми качествами, высоко ценится на рынке товарной продукции. Используется для приготовления салатов, супов и в тушеном виде.

www.nasko.ua

Семеноводческая компания “НАСКО” ЧП
Украина г.Киев, Ул.Владимирская,91 тел. (044) 289-10-21; факс (044) 287-03-73
Для предложений 03150 г.Киев-150 А/Я №262 e-mail:seeds@nasko.ua

ПОРАДИ ВІД «ЗЕЛЕНОГО СВІТУ»

Фахівці відповідають на найпоширеніші запитання читачів журналу «ОГОРОДНИК» про продукти під торговою маркою «Зелений Світ»

1. Чим препарат Тельдор відрізняється від інших фунгіцидів?

Він впливає на синтез речовин, з яких збудована стінка клітин грибів — збудників хвороб рослин. На відміну від інших препаратів, **Тельдор** порушує ланцюжок цього синтезу абсолютно новим шляхом: на етапі, де решта препаратів не спрацьовує. Це стосується насамперед тих захворювань, проти яких інші відомі препарати демонструють помірну ефективність, тобто неповну. **Найбільш шкодочинними з таких захворювань є гнилі: сіра, біла та моніліозна, які завдають шкоди багатьом овочевим, плодовим та ягідним культурам.** Надзвичайно висока ефективність **Тельдору** саме проти гнилей, **у тому числі проти сірої**, дає підстави зарахувати його до класу специфічних ботритицидів (ботритис — латинська назва збудника сірої гнилі). Але при цьому препарат ефективний проти багатьох інших збудників захворювань. В Україні **Тельдор** зареєстровано проти **сірої гнилі** на суниці й винограді, а на персиках — проти **моніліозної гнилі.**

2. У які терміни застосовують ТЕЛЬДОР проти сірої гнилі на суниці, персиках та у виноградниках?

Це залежить від загальної кількості обробок. Якщо протягом сезону фунгіциди використовують не більше трьох разів, тоді одне з обприскувань проводять **Тельдором,** як правило, за 7–10 діб до збирання врожаю. Якщо проводять чотири-шість обприскувань — **Тельдор** можна застосувати двічі: на суниці — наприкінці цвітіння й за тиждень до збирання; на кісточкових — у разі загрози моніліозу — до цвітіння і за тиждень до збирання; на винограді — у фазі утворення грон або достигання і за 4–7 днів до збирання. Багато залежить від того, як довго планується зберігати врожай. Що довший термін зберігання, то ближчою до збирання має бути остання обробка. Слід зауважити, що головні свої переваги **Тельдор** демонструє за **умов профілактичної обробки,** а також, що система захисту не може базуватися тільки на **Тельдорі** — вона потребує чергування з препаратами іншого механізму дії: **Флінт, Антракол.**

3. На яких культурах та від яких хвороб застосовують препарат Тельдор у країнах Західної Європи?

Головна спеціалізація **Тельдору** — це, звісно, гнилі: **сіра, біла, моніліозна.** Крім того, препарат ефективний проти цілої низки захворювань на багатьох культурах:

- технічний та столовий виноград — сіра гниль
- суниця — сіра гниль, біла гниль, моніліоз, борошниста роса, антракноз, біла плямистість
- персики, нектарини — моніліоз, сіра гниль, парша
- сливи — моніліоз
- вишні — моніліоз
- чорна смородина — борошниста роса
- томати — сіра гниль, бура гниль
- баклажани — сіра гниль, бура гниль
- перець — сіра гниль, бура гниль
- огірки — сіра гниль
- гарбузи, кабачки, патисони — сіра гниль, антракноз
- капуста, в тому числі цвітна, — сіра гниль, біла гниль
- латук — біла гниль, борошниста роса
- цибуля — сіра гниль
- часник — сіра гниль
- спаржа — сіра гниль (після збирання)
- женьшень — сіра гниль
- декоративні культури — сіра гниль, борошниста роса

Такий широкий спектр культур обумовлений унікальними властивостями діючої речови — фенгексаміду, — яка має надзвичайно низьку токсичність. Тому терміни очікування в більшості країн не перевищують 7 діб, а в деяких навіть 1 добу — обробка практично в день збирання. Спаржу, оскільки її пагони ростуть під землею, обробляють і після збирання.

4. Чи правда, що препарат ФЛІНТ не тільки відмінно захищає яблуню та грушу від борошнистої роси та парші, а й подовжує лежкість плодів під час зберігання та транспортування?

Саме так. Препарат **Флінт** спеціально можна використовувати для боротьби зі збудниками хвороб — *Gloeosporium, Monilinia, Botrytis, Venturia, Phytophthora, Aspergillus* — **парші та різноманітних гнилей.** Для цього проводять одну обробку — за два тижні або дві — за чотири, а потім обробляють ще раз за два тижні до збиранням врожаю.

Таким чином, по-перше, досягається найвища якість плодів, які закладаються на зберігання, а по-друге, внаслідок перерозподілу в газовій фазі й трансламінарного ефекту, **Флінт** рівномірно розподіляється поверхнею плодів і запобігає післязбиральному зараженню **плодовими гнилями.** Ця здатність препарату добре доповнює його головне призначення: боротьбу проти **парші та борошнистої роси на зерняткових** і проти **оїдіуму, чорної гнилі та мілдью на винограді.**

Шановні читачі! Прохання надсилати свої запитання за адресою:
відділ "Зелений Світ", ТОВ "Байєр", вул. Тургенєвська, 55, Київ, 04050
Детальну інформацію про засоби захисту рослин, сучасні технології, поради та новини від торгової марки "Зелений Світ" дивіться на сайті WWW.ZELENYSVIT.COM
Довідки цілодобово за телефоном гарячої лінії: 8-800-500-18-80 (по Україні — дзвінки безкоштовні)

*Байєр КропСаєнс

Bayer CropScience

Вот и лето пришло. Появляются первые плоды, наливаются сладким соком ягоды земляники, спеют в садах черешни… И хотя черешня считается деревом южным, но селекционеры неутомимо трудятся, чтобы приспособить ее к более суровым условиям Полесья и Лесостепи Украины, выводят новые сорта, которые способны выдерживать более холодные, чем в южных областях, зимы, могут произрастать на разных почвах. А еще выращивают новые виды подвоев, позволяющих снижать высоту деревьев.

Слаборослые подвои:

снижают размеры деревьев, ускоряют плодоношение

Статья "Черешня, стань пониже", опубликованная в "Огороднике" №12 за прошлый год, вызвала большой интерес у наших читателей. Вот почему мы решили более подробно рассказать о слаборослых клоновых подвоях для черешни и вишни.

Как правило, плодовые деревья получают, прививая желаемый сорт на соответствующий подвой. Подвои бывают семенные (выращенные из семян) и клоновые (размноженные вегетативным путем). **Клоном в садоводстве называют группу наследственно однородных растений, происходящих от одного общего предка**. Если сеянцы отличаются по многим признакам, то клонированные растения совершенно однородны. Вот почему такой посадочный материал оказывается выровненным, что особенно важно для современного интенсивного садоводства. Подвои по силе роста привитого на них дерева бывают сильно-, среднерослыми и карликовыми. Слаборослые или карликовые подвои ценны тем, что снижают размеры дерева, ускоряют начало плодоношения, повышают качество плодов, обеспечивают высокую урожайность с единицы площади, что важно как для больших промышленных плантаций, так и для небольших любительских садов.

Основными семенными подвоями для черешни служат сеянцы антипки, вишни обыкновенной и черешни, для вишни — сеянцы антипки, вишни и церападуса. Клоновые подвои — это особые клоны вишни обыкновенной, например Edabriz (французской селекции), серия подвоев Weiroot (немецкой селекции) или другие ботанические виды вишен, сдерживающие рост привитых деревьев. Еще одной группой клоновых подвоев являются двух-, трехвидовые гибриды вишни обыкновенной и черешни с другими ботаническими видами вишни. Наиболее известные из них — Colt (английской селекции), серия подвоев Gisela (Германия), подвои ВСЛ-1, ВСЛ-2, ВЦ-13, ЛЦ-52 (Россия) и другие, которые еще проходят испытания в Украине. Отечественный подвой Студениковская также гибридного происхождения.

Размножение подвоев и выращивание саженцев

Клоновые подвои размножают вегетативным путем: укоренением зеленых, полуодревесневших или одревесневших стеблевых черенков, горизонтальными или вертикальными отводками, корневыми черенками и корневой порослью, верхушечными меристемами в культуре in vitro.

Зеленые черенки (травянистые и полуодревеснев-

Сад

ными черенками достаточно хорошо известна, поэтому остановимся только на самых важных моментах, несоблюдение которых может привести к плачевному результату.

Важное условие успешного укоренения — обеспечение оптимального температурно-влажностного режима на разных этапах укоренения. Его можно создать в теплице либо другом сооружении, накрытом стеклом или специальной пленкой. Оптимальные результаты обеспечивает установка для создания искусственного тумана, которая автоматически поддерживает требуемый влажностный режим (через определенные промежутки времени туманообразующие форсунки распыляют воду, которая тонким слоем покрывает черенки с листьями). Постоянная водяная пленка снижает или полностью прекращает транспирацию черенков. Испарение влаги в промежутках между включениями форсунок понижает температуру тканей черенков, предохраняя их от перегрева. Полезным бывает и устройство для подогрева субстрата. При температуре субстрата в зоне корнеобразования более высокой, чем температура воздуха, корнеобразование происходит интенсивнее. Дополнительная обработка черенков регуляторами роста (индолилмасляная кислота (ИМК), индолилуксусная кислота, гетероауксин (ИУК) и их аналоги) также стимулирует корнеобразование и улучшает развитие корневой системы. В домашних условиях укоренить зеленые черенки можно и без применения туманообразующей установки и химических стимуляторов корнеобразования, однако при массовом производстве клоновых подвоев это обязательно.

Зеленые черенки, отделенные от маточного растения, очень чувствительны к воздействиям внешних факторов и при нарушении режима укоренения могут быстро погибнуть. По-этому для садоводов-любителей больше подходит метод размножения подвоев одревеснев-шими черенками. К сожалению, не все вишневые подвои размножаются одревесневшими черенками. Приятное исключение составляют подвои, полученные от некоторых восточно-азиатских вишен, например вишни ложной — Cerasus pseudocerarsus.

Если у вас нет условий для размножения подвоев зелеными черенками, можно размножать их горизонтальными

ЛЦ-52

Краткая характеристика подвоев

Гизела 5

Карликовый подвой немецкой селекции. Получен в результате скрещивания вишни обыкновенной и вишни седеющей. Хорошо зарекомендовал себя в Европе и Северной Америке. Устойчив к тяжелым почвам. Среднечувствителен к известковой почве. Средневосприимчив к корневым гнилям. Корневой поросли образует мало. Совместим с черешней и вишней.

ВСЛ-2

Карликовый подвой российской селекции. Получен в результате скрещивания вишни кустарниковой и вишни пильчатой. Районирован в России как подвой для черешни. Зимостойкий и засухоустойчивый. Устойчив к тяжелым переувлажненным почвам, корневым гнилям, коккомикозу и бактериальному раку. Имеет хорошо развитую мочковатую корневую систему. Корневой поросли не образует. Совместим с черешней и вишней.

ВП-1

Среднерослый подвой российской селекции. Получен в результате скрещивания вишни обыкновенной и церападуса, который является гибридом вишни кустарниковой и вишни Маака. Районирован в России как подвой для вишни. Высокозимостойкий, устойчивый к коккомикозу. Нередко при прививке черешни на подвоях такого происхождения отмечается несовместимость, выражающаяся в большей толщине привоя. Такие деревья из-за слабой якорности корней под тяжестью кроны наклоняются и в результате обрыва корней гибнут.

ВЦ-13

Среднерослый подвой российской селекции. Получен в результате скрещивания вишни обыкновенной и церападуса. Районирован в России как подвой для черешни. Зимостойкий и засухоустойчивый. Устойчив к тяжелым переувлажненным почвам, корневым гнилям и бактериальному раку. Имеет хорошо развитую мочковатую корневую систему. Корневой поросли образует немного. Совместим с черешней и вишней.

Колт (Colt)

Среднерослый подвой английской селекции. Получен в результате скрещивания черешни и вишни ложной (китайской черешни). Недостаточно зимостойкий и слабозасухоустойчивый, поэтому пригоден для использования в южной зоне садоводства на орошаемых участках. Устойчив к тяжелым почвам, среднечувствителен к известковым почвам, чувствителен к корневому раку. Корневой поросли образует мало. Совместим с черешней и вишней.

Л-2

Среднерослый подвой российской селекции. Относится к виду вишня пильчатая. Районирован в России как подвой для черешни. Среднезимостойкий и слабозасухоустойчивый. Устойчив к переувлажненным почвам, корневым гнилям и коккомикозу. Корневая система поверхностная. Совместим с черешней и вишней.

ЛЦ-52

Среднерослый подвой российской селекции. Получен в результате скрещивания вишни обыкновенной и церападуса. Районирован в России как подвой для черешни. Зимостойкий и засухоустойчивый. Устойчив к тяжелым переувлажненным почвам, корневым гнилям и бактериальному раку. Имеет хорошо развитую мочковатую корневую систему. Корневой поросли образует мало. Совместим с черешней и вишней.

Рубин

Среднерослый подвой российской селекции. Получен в результате скрещивания вишни обыкновенной и церападуса. Районирован в России как подвой для вишни. Высокозимостойкий, устойчивый к коккокомикозу.

Студениковская

Среднерослый подвой украинской селекции. Получен в результате скрещивания вишни обыкновенной и вишни кустарниковой. Зимостойкий. В засушливых регионах требует орошения. Образует незначительное количество поросли. Совместим с черешней и вишней.

ВЛИЯНИЕ КЛОНОВЫХ ПОДВОЕВ НА СИЛУ РОСТА ПРИВИТЫХ ДЕРЕВЬЕВ ЧЕРЕШНИ

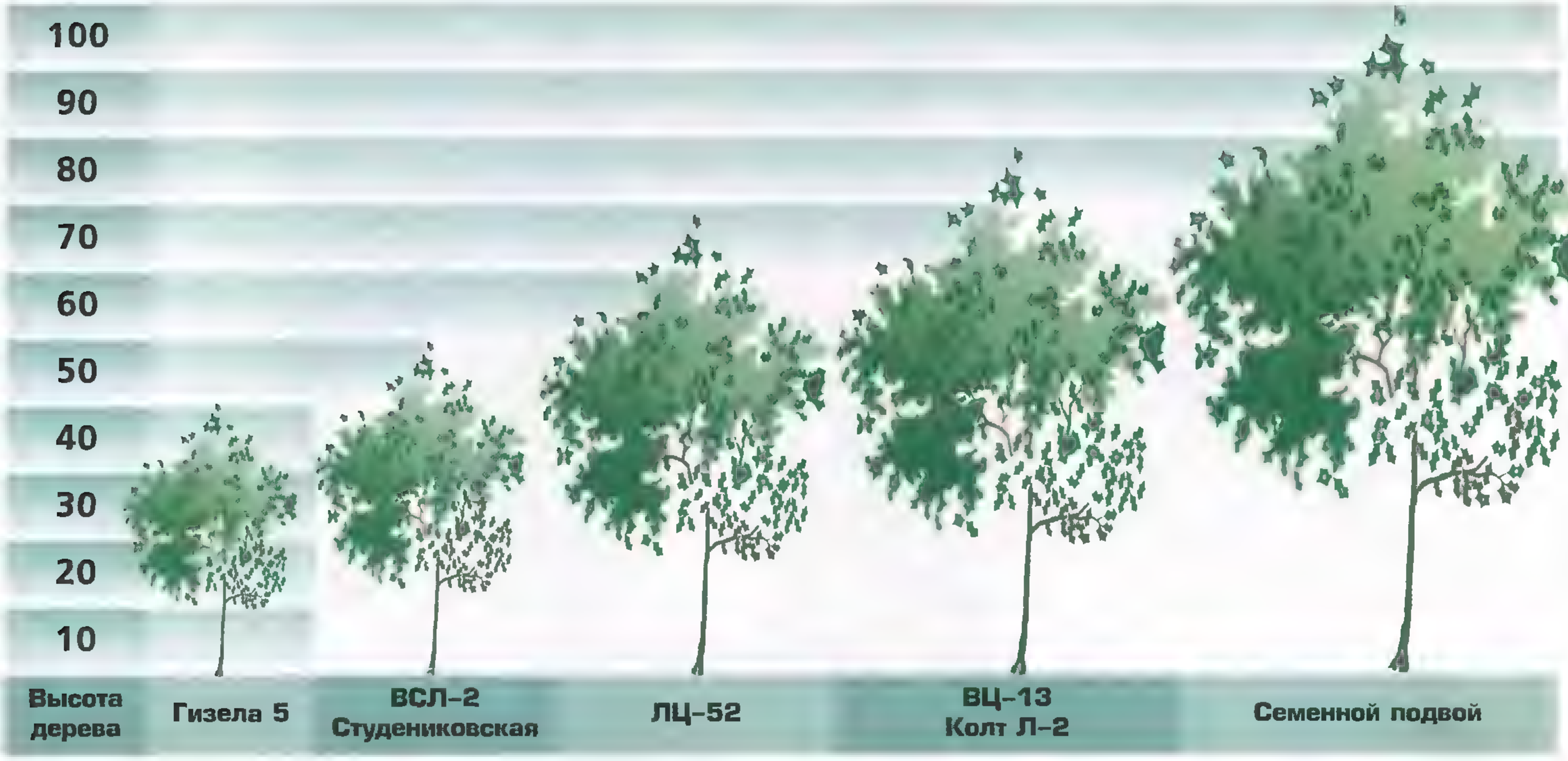

отводками. Для создания маточника горизонтальных отводков нарезают неширокие борозды глубиной до 20 см и высаживают растения на расстоянии 40 см друг от друга под углом 45°. Такая наклонная посадка растений вдоль ряда облегчает последующую укладку побегов на дно борозды и закрепление их металлическими или деревянными шпильками. Когда молодые отрастающие побеги достигают высоты 15—20 см, их обильно поливают водой для заиливания оснований отросших побегов и окучивают на половину высоты рыхлой землей или специальным субстратом. В качестве субстрата используют торф, опилки, мелко измельченную солому или подсолнечную шелуху. Так как свежие опилки в процессе гниения поглощают много азота, составляя таким образом конкуренцию маточным растениям, то лучше их предварительно подготовить. Свежие опилки компостируют в течение полутора-двух месяцев: добавляют азотные удобрения (2 кг удобрений на 1 м^3 субстрата), можно добавить также фосфорные, калийные удобрения и микроэлементы. Затем смесь увлажняют, складывают в кучу, накрывают ее пленкой. В процессе компостирования субстрат 1—2 раза перелопачивают, после чего он становится пригодным для применения. Опилки можно использовать также в качестве мульчирующего материала в междурядьях, что позволяет создать благоприятный водный и температурный режим в маточнике и облегчает уход за ним. Мульчой из междурядий окучивают отрастающие побеги. По мере роста побегов окучивание повторяют несколько раз, чтобы образовались холмики высотой до 30 см. В течение сезона растения подкармливают и поливают. Осенью отводки отделяют от маточных растений.

Клоновые подвои можно использовать в качестве промежуточных вставок для снижения высоты прививаемых деревьев. Поэтому садоводы-любители, у которых нет возможности приобрести или вырастить клоновые подвои, для снижения размеров деревьев могут воспользоваться этим способом (ведь черенок приобрести значительно проще).

В таком случае сначала делают окулировку (или прививку черенком) клонового подвоя на семенной, а затем на полученную вставку длиной 20—30 см прививают нужный помологический сорт. Для черешни в качестве интеркаляров можно использовать не только вышеуказанные клоновые подвои, но и слаборослые сорта вишни (например, Латвийскую низкую, Норд Стар, Шубинку и др.).

Саженцы на слаборослых подвоях выращивают традиционным способом, применяя обычно летнюю окулировку или зимне-весеннюю прививку черенком. Более глубокая, чем в школке, посадка саженцев способствует лучшему закреплению в почве и формированию мощной корневой системы, поэтому окулировку в питомнике делают на высоте 15—30 см от поверхности почвы.

Необходимо, чтобы посадочный материал на слаборослых клоновых подвоях не был поражен вирусными и микоплазменными болезнями. Установлено, что подвои ЛЦ-52 и ВСЛ-2 характеризуются повышенной чувствительностью к иларвирусам. Это проявляется в сильном камедетечении и некрозе тканей, что в итоге приводит к гибели растений. Деревья вишни и черешни в наших садах заражены этими вирусами в значительной степени. Особенно негативно они стали проявляться в последние годы. Вот почему необходимо использовать здоровый посадочный материал и подвои, устойчивые к вирусным заболеваниям. Заражение вирусами может происходить не только в процессе прививки, но и при переносе пыльцы насекомыми. Больные деревья дают слабый прирост, плохо плодоносят и погибают в раннем возрасте.

Посадка сада

Клоновые подвои можно применять на разных типах почв. Тем не менее, их не следует использовать для закладки садов на бедных почвах, на почвах с высоким содержанием извести, солончаках. Кроме того, следует учитывать различную реакцию подвоев на недостаток или избыток влаги в почве. Так, например, Л-2 и ВСЛ-2 превосходят вишню по устойчивости к переувлажнению, а Колт и Л-2 как наименее засухоустойчивые подвои нуждаются в орошении.

Для закладки сада оптимальны возвышенные, хорошо проветриваемые участки. Это предохраняет насаждения от зимних подмерзаний при застое холодного воздуха, от весенних заморозков и усиленного развития грибных болезней летом. Наиболее подходящим месторасположением является средняя часть склонов, неблагоприятным — замкнутые низины, долины и балки. Деревья на слаборослых подвоях низкие, поэтому больше повреждаются при низовых заморозках.

При закладке садов интенсивного типа очень важно, чтобы почва была плодородной. Грунтовые воды должны залегать не ближе 1,5—2 м от поверхности, плодородный слой быть достаточно мощным, а подпочва — проницаемой. Почвы с высоким содержанием извести и солонцеватые непригодны. Так как многие земельные участки садоводов-любителей не в полной мере отвечают этим требованиям, перед закладкой сада их следует в максимальной мере облаго-

родить. На богаре — подвести орошение, на переувлажненных землях — устроить дренаж, на малоплодородных — внести органические удобрения, на участках с тонким почвенным слоем — готовить посадочные ямы больших размеров и заполнять их плодородным грунтом, кислые почвы — известковать, солончаки — гипсовать и т. п. Участок необходимо очистить от многолетних сорняков (пырея, осота и др.). В последние годы участились весенние заморозки, поэтому следует обеспечить надежную защиту сада, чтобы в одночасье не потерять результаты многолетнего труда.

Многие садоводы стремятся получить карликовые подвои, но при этом не учитывают, что высота привитого дерева зависит не только от типа подвоя, но и от силы роста сорта-привоя. Поэтому, чтобы получить наиболее низкорослое дерево, нужно подбирать сортоподвойную комбинацию, состоящую из карликового подвоя и прививаемого сорта со сдержанной силой роста.

Деревья на слаборослых подвоях можно высаживать более густо, чем деревья на сильнорослых подвоях. Уменьшение размеров кроны приводит к снижению урожая с одного дерева. Однако за счет более плотного размещения растений урожайность с единицы площади возрастает. Деревья на карликовых подвоях имеют склонность к перегрузке урожаем, измельчению плодов и периодичности плодоношения. Поэтому важная роль отводится формирующей и регулирующей обрезке. Схема размещения деревьев в саду связана также с типом кроны. Так, деревья с объемной чашевидной кроной, привитые на слаборослом подвое, можно размещать в ряду на расстоянии 2—3 м, а с малообъемной кроной (типа веретена) — 1—1,5 м друг от друга. Важно помнить, что выращивание садов на слаборослых подвоях является высокоинтенсивной технологией, которую следует тщательно соблюдать. Только тогда можно рассчитывать на высокие показатели продуктивности и хорошее качество продукции. Кроме того, следует помнить, что снижение кроны за счет применения карликовых подвоев также не всегда гарантирует высокую продуктивность низкорослых деревьев, поэтому необходимо специально подбирать наилучшие подвойно-привойные комбинации и способы формировки для разных почвенно-климатических условий.

Владимир МЕЖЕНСКИЙ,
кандидат сельскохозяйственных наук,
Артемовский научно-исследовательский центр Института садоводства УААН.
84571 Донецкая обл.,
г. Артемовск, пос. Опытное.
Тел. дом.: (06274) 673-61;
e-mail: mezhenskyj@inca.donetsk.ua

Фотографии автора

У донецких — свои преимущества

При выборе сорта нередко приходится решать, какой предпочесть: более морозостойкий или крупноплодный, с вкусными десертными плодами или повышенной устойчивостью к условиям среды. Всем этим требованиям отвечают многие сорта черешни донецкой селекции.

В Донбассе проходит граница промышленного выращивания черешни. Она может продвигаться дальше (до Харьковской и Киевской сбластей) только благодаря созданию более морозостойких и засухоустойчивых сортов (донецких и частично Киевских и Млиевских). Ведь в Мелитополе минимальная температура зимой –24...–25 °С, да и то не каждый год. А в Донбассе один-два раза за 10 лет бывают зимы с морозами до –30 °С. К тому же весной случаются (1—2 раза в 5 лет) поздневесенние (по зеленому конусу) заморозки –3...–5 °С, которые убивают завязь на южных сортах, даже если деревьям удалось успешно перезимовать при морозах –24...–25 °С. Большинство донецких сортов черешни хорошо плодоносят после морозов –27...–28 °С, которые бывают 3—5 раз за 10 лет, не боятся заморозков по зеленому конусу. Некоторые сорта (Дончанка, Этика, Сестренка, Амазонка, Ярославна, Ранняя розовинка и др.) даже после тридцатиградусного мороза могут сформировать средний урожай в верхней половине кроны. В прошлом году после заморозка –3°С в первых числах июня почти все донецкие сорта дали хороший урожай не только в садах, расположенных в черте города, но и в нескольких километрах от него. Плодоносили они и в саду Института садоводства под Киевом. И это в условиях, когда подмерзли цветки на вишнях, алыче и сливе.

Сорта черешни донецкой селекции отличаются повышенной засухоустойчивостью. Причем большинство из них произошло от Дроганы желтой, у которой засухоустойчивость сниженная.

Если от Дроганы желтой донецкие сорта унаследовали морозостойкость, то от некоторых южных сортов — крупноплодность. По размеру плодов они на уровне лучших южных сортов (масса плода 7—9 г). В последние десятилетия появились новые сорта Василиса и Прощальная (масса плода 12—14 г!). По размерам плодов с ними может сравниться только мелитопольский сорт Крупноплодная.

От недостаточно морозо- и засухоустойчивого в нашей зоне сорта Валерий Чкалов селекционеры получили два сорта с десертными плодами — Донецкая красавица и Аннушка. К сожалению, Аннушке передалась весьма посредственная урожайность при выращивании на черешневом подвое, свойственная сорту Валерий Чкалов. Для получения высокого урожая эти сорта лучше размножать на магалебке.

Черешня донецкой селекции отличается устойчивостью к растрескиванию. Так, более 20 лет назад многие наши сорта проходили сортоиспытание на Сакарской опытной станции в Грузии. Климатические условия там принципиально отличаются от наших, донецких. Чего стоит уровень осадков — 1000 мм в год! Однако даже при непрерывных дождях в период созревания черешни наши сорта прекрасно сохранялись. Три года назад мне удалось убедиться в этом самой: в период созревания черешни пошли проливные дожди. Растрескивание плодов наблюдалось только на сортах Джерело и Ранняя розовинка. Из южных сортов сильное растрескивание плодов наблюдалось на сортах: Крупноплодная, Анонс (Мелитополь), Лапинс (Канада). Самые устойчивые — Ярославна и Сестренка, они иной раз и 50 мм осадков перед созреванием выдерживают. И все же нужно помнить, что любые сорта черешни, за малым исключением, спасает от растрескивания обильный полив в начале налива плодов.

Несмотря на близкое родство многих донецких черешен, большинство из них довольно хорошо опыляют друг друга, хотя иногда есть и одностороннее опыление. Сажать отдельно нежелательно, только самые крупноплодные сорта — Василиса, Прощальная, Крупноплодная, они слабо опыляют друг друга. Для получения гарантированного урожая нужно высаживать рядом 4—5 сортов.

Лилия ТАРАНЕНКО,
ст. научный сотрудник Артемовского научно-исследовательского центра ИС УААН,
заслуженный агроном Украины

Красавица черешня

Климатические условия Киева и области — влажное лето, значительно меньшее, чем на юге, количество солнечной энергии, достаточно суровые зимы — позволяют выращивать черешню, но по качеству плодов она все-таки значительно уступает мелитопольской.

Однако неугомонные садоводы все же стремятся выращивать эту культуру повсеместно. А значит, нужно подобрать подходящие для данных условий сорта, агротехнику и подвои.

В районах промышленной культуры черешни ее выращивают в основном на вишне антипке (магалебская вишня). На этом подвое черешня получается среднерослой — до 3,5 м (для сравнения — на сеянцах черешни — 6–8 м), скороплодной — уже с 3-го года с урожаем (на сеянцах — только с 5-го года), она проще в формировании и обрезке. И тем не менее, у нас предпочтительнее выращивать черешню на сеянцах черешни. Объясняется это тем, что черешня, привитая на антипке, в условиях Киева и Киевской области заражается вертициллезом — опаснейшей инфекцией, поражающей древесину. На наших тяжелых почвах во время роста такой сортоподвойной комбинации подвой и привой развиваются неравномерно, образуются наплывы и перетяжки, что приводит к обламыванию привоя. Зато с черешней, привитой на магалебке, в нашей местности никаких проблем не возникает. Чтобы черешня все-таки росла в наших условиях на этом подвое, необходимо заправлять посадочные ямы почвосмесью легкого механического состава и обязательно подвязывать саженцы к опоре. Перспективным является вегетативно размножаемый подвой ВСЛ-2 селекции Г. В. Еремина с Крымской опытной станции садоводства (Краснодарский край). Черешня, привитая на нем, вырастает невысокой (до 2,5 м), скороплодной (товарный

Приусадебная

урожай уже с 3-го года), формирует компактную крону даже у сильнорослых сортов, требует незначительной обрезки. Но этот подвой не со всеми сортами совместим. Хорошо на нем удаются сорта черешни Красавица Киева, Нежность, Этика, Дончанка, Донецкий уголек, Ванда, Саммит и др. Не приживаются на ВСЛ-2 — Амазонка, Выпускница, Всплеск, Регина, Кордия, Бурлат, Валерия и др. Для черешни, привитой на этом подвое, также необходима опора. Иначе при перегрузке урожаем деревья могут наклоняться и заваливаться. Кроме того, как всякий вегетативный подвой, ВСЛ-2 подвержен вирусным заболеваниям. В этом случае больные растения подлежат санитарной вырубке.

Для выращивания плодовых культур в разных почвенно-климатических зонах нужна различная агротехника, учитывающая специфику местных условий.

Ярославна

Пожалуй, главная проблема, особенно для ранних сортов черешни, — скворцы, которые иногда полностью уничтожают урожай. Установка отпугивающих чучел и трещоток не дает позитивных результатов. Единственный действенный способ защиты — укрыть деревья тонкой сеткой. Поскольку гораздо легче и дешевле укрывать небольшие деревья, необходимо содержать их в компактной форме. Вот почему не обойтись без ежегодной обрезки как низкорослых вегетативно размножаемых подвоев, так и слаборослых сортов (Сильвия, Вэн-компакт, Анонс, Удивительная, Свитхарт и др.).

Кроме укрывания деревьев сеткой, можно воспользоваться еще одной хитростью: посадить возле сада шелковицу. Как только ее ягоды созреют, скворцы тут же забудут о черешне. В условиях Киева и Киевской области это происходит в середине июня Так что среднеспелые и поздние сорта удастся сохранить.

При выращивании поздних сортов есть другая сложность: они сильно поражаются вишневой мухой. Личинки этого вредителя зимуют в почве, а в начале июня начинается лет взрослых насекомых, которые откладывают яйца в плоды поздних сортов черешни. Приходится проводить обработки химическими средствами защиты (например, актеликом) или отказываться от выращивания поздних сортов.

В северной части Украины черешневые насаждения сильно подвержены грибным заболеваниям (монилиоз, коккомикоз, клястероспориоз). Самый эффективный способ защиты деревьев от них, на наш взгляд, — двукратная обработка препаратом хорус (до и после цветения).

растет в Лесостепи

Для нормального плодоношения черешни нужны хотя бы два растущих рядом дерева разных сортов — перекрестное опыление способствует повышению урожайности любых плодовых пород.

Приствольные круги черешни необходимо перекапывать, выпалывать сорняки, чтобы собирающаяся на них влага не способствовала развитию коккомикоза. Чем выше и гуще сорняки, тем сильнее развивается болезнь, и листья с молодых деревьев уже в середине лета полностью осыпаются, что приводит к гибели черешни. В то же время на ухоженных деревьях этого не наблюдается. Тщательное соблюдение всех агроприемов при выращивании черешни — необходимое условие. Если же вы рассчитываете просто посадить дерево и собирать урожай, то на успех можно и не надеяться.

Еще одна составляющая успеха при выращивании черешни — правильный подбор сортов. Конечно, о вкусах не спорят. Но выбирать желательно те сорта, которые в конкретных условиях могут проявить себя максимально. Например, популярный на юге сорт Валерий Чкалов в нашей местности плодоносит слабо, плоды растрескиваются и гниют, деревья поражаются вертициллезом. Предлагаем описание тех сортов, которые в наших условиях являются высокопродуктивными.

Естественно, у нас на первом месте была и остается Вакханка — один из лучших мелитопольских сортов. Ее описание найдете в "Огороднике". Далее идет Приусадебная (тоже мелитопольской селекции) раннеспелая — 5—8 июня. Плоды крупные — 8 г, желтые с красным бочком, отличного вкуса. Деревья очень сильнорослые, поэтому требуют регулярной обрезки и формировки кроны до тех пор, пока не нагрузятся урожаем. Ягоды трудно уберечь от скворцов.

Крупноплодная

Сорт получен в Институте орошаемого садоводства УААН в результате опыления сорта Наполеон белая смесью пыльцы Валерий Чкалов х Эльтон х Жабуле.

Дерево большое, быстрорастущее. Крона шаровидная, средней густоты. Кора на штамбе и скелетных сучьях темно-серо-бурая. Побеги прямые, серо-коричневого цвета. Плоды очень крупные, средняя масса — 10 г (максимальная 18,2), широко-округлой формы. Вершина плода округлая, слегка вдавленная, основание с углублением. Ямка мелкая, широкая. Брюшной шов мелкий, малозаметный. Плодоножка длиной 44-46 мм, толстая, легко отделяется от ветки, прикрепление к косточке непрочное, отрыв от плода сухой. Окраска плода темно-красная. Кожица тонкая, плотная, темно-красная, с плода снимается легко. Мякоть темно-красная, хрящеватая, сочная. Косточка крупная, круглая, полусвободная. В условиях Мелитополя плоды созревают 25—30 июня.

Сорт устойчив к монилиозу и слабо поражается коккомикозом.

Приусадебная

Сорт получен в Институте орошаемого садоводства УААН в результате опыления Дениссены желтой пыльцой Жабуле.

Дерево большое, быстрорастущее. Крона раскидистая, приподнятая, средней густоты. Кора на штамбе и основных сучьях коричнево-бурая, с налетом. Побегообразовательная способность хорошая. Побеги прямые, серо-коричневые. Плоды крупные, одномерные, средняя масса 6—8 г, округло-сердцевидной формы, с широкой, хорошо выраженной бороздкой. Вершина плода округлая, основание с углублением. Ямка мелкая, широкая. Плодоножка длиной 45—49 мм, средней толщины, хорошо отделяется от ветки, прикрепление к косточке непрочное, отрыв от плода мокрый. Окраска плода светло-желтая, с красивым светло-красным румянцем, иногда покрывающим почти всю его поверхность. Кожица тонкая, плотная, блестящая. Мякоть кремовая, полухрящеватая, нежная, сочная. Сок бесцветный. Косточка мелкая, округлая, свободная.

Сорт устойчив к монилиозу, слабо поражается бактериальным раком косточковых. Зимостойкость высокая.

Привитые деревья вступают в плодоношение на 4-й год и быстро наращивают урожай. Плодоносят на букетных веточках и однолетнем приросте. Дата начала цветения — 22 апреля. Средняя урожайность за первые 7 лет плодоношения — 57 кг с дерева.

Сорт отличается сильным ростом и умеренным ветвлением саженцев в питомнике.

Нежность

Среднепоздний сорт селекции Института садоводства УААН. Отличается высокой стабильной урожайностью, отличными вкусовыми качествами плодов, хорошей товарностью, сдержанным ростом, высокой зимостойкостью, нетребовательностью к условиям выращивания.

Дерево среднерослое, с круглоовальной, приподнятой, среднезагущенной кроной. В пору плодоношения вступает на 4—5-й год. Плодоносит на букетных веточках и приростах прошлого года, интенсивно наращивая товарную урожайность.

Плоды достаточно крупные, средняя масса — до 7 г, округло-сердцевидной формы, желтые, с ярким оранжевым румянцем на солнечной стороне. Кожица желтая, тонкая, но прочная, отделяющаяся от мякоти. Мякоть светло-желтая, сочная, плотная, хрящеватая, приятного кисло-сладкого вкуса (дегустационная оценка 4,25—4,5 балла).

Косточка округлая, средней величины, хорошо отделяется от мякоти. Созревание плодов дружное, в условиях Киева — в конце июня.

Аэлита

Среднепоздний сорт селекции Артемовской станции питомниководства. Отличается скороплодностью, хорошей, стабильной урожайностью.

Дерево среднерослое, формирует округлую, негустую крону. Плодоносит с 4—5-летнего возраста, преимущественно на букетных веточках и приростах прошлого года.

Плоды крупные, средняя масса 8—9 г, округлые, слегка уплощенные, средней плотности, полухрящеватые, розовые, хороших вкусовых качеств (дегустационная оценка 4,0—4,5 балла).

Созревают в условиях Донбасса в последней декаде июня.

Петр МАЗУР,

зав. научно-исследовательской лабораторией садоводства НЭНЦ

Сорт, который меня удивил

Хочу поделиться с читателями своей новостью. Недавно из Голландии я получил саженцы сорта, который называю Чудо Мира. Он радует детей и удивляет взрослых.

Уникальность этого сорта состоит в том, что плодоносит он трижды в год. Первый урожай созревает на две недели раньше обычной земляники, а последний — с первыми заморозками. Если же посадить растения в теплицу, они могут плодоносить даже зимой.

Ягоды продолговатые, крупные, ярко-красные, сладкие, нежной консистенции, с приятным ароматом.

Этот сорт легко размножить усами (от каждого растения их можно получить около 30 штук), а также делением куста.

Растения морозоустойчивые, очень урожайные. В первую волну плодоношения формируется 6—8 цветоносов, а урожай составляет 1 кг с куста. Во вторую волну плодоношения кусты формируют уже 10—12 цветоносов. Растения невысокие — 15—18 см.

Когда поспевает второй урожай (в августе), появляются цветоносы на дочерних розетках земляники. Осенью они дают третий за сезон урожай. Хотя эти розетки еще молодые, небольшого размера, ягоды на них формируются крупные и сочные.

Землянику этого сорта можно высаживать круглый год. При ранневесенней посадке (апрель) она уже в год посадки дает три урожая.

Участок под землянику готовлю с осени. Под вспашку на 1 м^2 вношу ведро перегноя и поллитровую банку золы. А весной, перед посадкой рассады, — 15 г серно-кислого калия. Высаживаю землянику рядами, с расстоянием 20 см между растениями и междурядьями 40—50 см.

Как только размерзнется почва, прошлогодние посадки подкармливаю золой (40 г на 1 м рядка). Спустя неделю провожу вторую подкормку полным минеральным удобрением (10—15 г аммиачной селитры, 20—30 г суперфосфата, 10—15 г калийной соли в виде водного раствора). Перед цветением третий раз удобряю землянику. На этот раз — органическими удобрениями (навоз разбавляю водой в соотношении 1:15). Раствор вношу в борозды, нарезанные на расстоянии 10 см от рядка, а потом присыпаю землей.

При необходимости поливаю землянику по бороздам.

Николай ЧУМАК,
Волынская обл., Локачинский р-н,
с. Высокие Цевеличи.
Тел. 8 (067) 588-78-22

Что за прелесть земляника!

Блестящие яркие ягоды, с веселыми "веснушками" семян, пожалуй, самые привлекательные из плодов. Не зря, появившись в садах Европы в начале XVIII в., она быстро обзавелась поклонниками, а вскоре была признана королевой ягод. Любвеобильные французы даже обнаружили в ней свойства афродизиака (возбждающее средство). В те давние времена молодоженам традиционно подавали суп из земляники со сливками, огуречной травой, приправленный сахарной пудрой. А если в супе попадались две сросшиеся ягоды, считалось, что такой паре обеспечена долгая и счастливая семейная жизнь, нужно только разделить "счастливую" ягоду между молодоженами.

Удостоившись титула королевы ягод, земляника приобрела сразу два города-символа, так называемые земляничные столицы. За это почетное право боролись два города. В результате помирились: один из них стал летней, а другой — зимней столицей земляники. В первой, бельгийском городе Вепионе, есть даже музей замечательной ягоды. Его организовали на старинной усадьбе с прекрасным садом. Музей рассказывает о полуторавековой истории возделывания земляники в Вепионе. А еще местные жители придумали весьма необычное блюдо из земляники: они сбрызгивают ягоды лимонным соком и приправляют их молотым белым перцем.

Другой из городов — Плант Сити в штате Флорида (США). Уже само название города предопределяет его связь с растениями (plant (англ.) — растение). Ведь климат там благодатный, что, несомненно, способствовало выращиванию земляники. А специально организованная "земляничная" лаборатория — выведению новых высокоурожайных сортов. Но на этом любители королевской ягоды не ограничились. Они организовали ежегодное "Земляничное шоу" Начиная с 1930 г., в начале марта совет города проводит пышное празднество: фермеры выставляют самую сладкую и красивую землянику, продают саженцы и ягоды, устраивают парады, даже Мисс Земляника выбирают из самых красивых девушек города. В кафе и ресторанах блюда из земляники тоже — "гвоздь программы". Целых десять дней шумит праздник, маня любителей сладкой ягоды со всего штата, страны и даже из-за границы.

Если верить современным психологам, которые могут составить представление о человеке по одним только гастрономическим пристрастиям, любителям земляники свойственны веселый нрав, оптимизм и доброжелательное отношение к окружающим. Они весьма развиты интеллектуально и всегда довольны жизнью. Видимо, поэтому земляничные шоу пользуются огромным успехом. Еще бы, тысячи веселых и дружелюбных людей, собравшихся вместе!

И если судить по нашей почте, в которой писем о землянике великое множество, наши читатели — столь же замечательные люди.

Ольвия
ранняя и урожайная

Одна из первых ягод — земляника. Она наделена чудесными свойствами: очень полезна людям при недостатке гемоглобина, сужении кровеносных сосудов, питающих сердце, богата витаминами и микроэлементами, выводит радионуклиды. Она предохраняет нас от повышенной радиации, нормализует количество холестерина в организме, повышает устойчивость к аллергическим факторам.

Но главное — эту чудо-ягоду может с большим успехом вырастить каждый.

В позапрошлом году я получила посадочный материал земляники от садовода-любителя из Житомирской области. Среди прочих был там и сорт Ольвия, который мне очень понравился. Это ранний сорт украинской селекции. Растения среднерослые, хорошо облиственные. Урожайность очень высокая. Ягоды крупные, одномерные. Интенсивно-красные, блестящие, плотные. Транспортабельность прекрасная! Сорт устойчив к болезням и земляничному клещу.

Однако каждый сорт может показать себя с лучшей стороны только при соблюдении агротехники.

Сажаю землянику весной, как только растения тронутся в рост. Перед посадкой опускаю корни в глиняную болтушку, в которой растворяю какой-нибудь стимулятор роста (покупаю в семеноводческих магазинах). Под рассаду выкапываю лунки диаметром 20 и глубиной 25 см. На три четверти заполняю их плодородной смесью (на 1 ведро перегноя добавляю 30 г суперфосфата и полстакана золы). Досыпаю лунку доверху плодородной почвой и обильно поливаю. Когда вода впитается и почва осядет, добавляю еще земли до краев и высаживаю рассаду. Слежу за тем, чтобы сердечки не были заглублены в почву. Сразу после посадки землянику поливаю. В дальнейшем на протяжении нескольких дней после посадки поливы провожу ежедневно, а потом только по мере надобности. Растения сажаю на расстоянии 45—50 см одно от другого. Посадку веду двухстрочную. Перед посадкой устраиваю грядку в виде лодочки — по краям возвышаются валки, на них осенью высаживаю озимый чеснок. Поливаю землянику из шланга. Вода равномерно растекается по всей грядке и хорошо увлажняет почву. Переувлажнения не допускаю, но и пересыхания тоже. Если лето засушливое, провожу за сезон еще два-три полива дождеванием.

Первая подкормка — в период выдвижения цветоносов. Коровяк разбавляю водой в соотношении 1:6, птичий помет 1: 20, сбраживаю 5—7 суток. Затем на 10 л такого раствора добавляю полстакана древесной золы и подкармливаю растения.

Следующая подкормка — в начале цветения. Коровяк разбавляю водой в соотношении 1:8 и на 10 л раствора добавляю полстакана золы.

Последний раз подкармливаю землянику в середине августа, когда идет закладка цветковых почек для урожая следующего года. Для этого 50 г суперфосфата заливаю 10 л воды, настаиваю 1 сутки и добавляю полстакана древесной золы.

Перед каждой подкормкой (за 30 мин) поливаю растения под корень водой, а затем выливаю по 1—2 л питательного раствора под каждый куст.

Ранней весной один раз поливаю землянику растворами комплексных удобрений, купленных в магазине. Чтобы ежегодно получать хороший урожай, обновляю земляничную грядку каждые два года. Для размножения использую специально оставленные маточные кусты. А на остальных усы удаляю, тогда и урожай выше.

Для защиты ягод от серой гнили дважды (с интервалом в 10 дней) до начала цветения опрыскиваю кусты раствором йода (10 мл на 10 л воды). Йод желательно брать давний, даже с истекшим сроком годности. Чеснок, посаженный на валках между полосами, также защищает землянику от болезней и вредителей.

Кроме Ольвии, выращиваю ранний сорт Октава, урожайный, прекрасного вкуса и аромата. Не расстаюсь и с Викторией — испытанным и всеми любимым сортом.

Могу поделиться саженцами.

Гелля ТАРАПАТА,
85571 Донецкая обл.,
Великоновоселковский р-н,
с. Красная Поляна, ул. Ленина, 11.

ТОП САДОВОДА

Июнь

Июнь — пора массового созревания земляники и черешни, время, когда садоводы могут наслаждаться первыми результатами своего труда.

Очень важно в это время защитить урожай от вредителей.

В первую очередь это относится к черешне, активно поедаемой скворцами, сойками, дроздами... Самый эффективный метод — защита деревьев сеткой. Он широко используется в странах Западной Европы. Однако он пригоден только для компактных деревьев, к тому же недешев.

Когда начинает созревать клубника, удаляем ненужные для выращивания посадочного материала усы. Как только растения отплодоносили, необходимо скосить листья и убрать их с участка. Это простой и эффективный способ защиты от клеща, ржавчины и других заболеваний и вредителей.

Сохранение влаги в почве остается главной заботой садовода. Почву под деревьями и в междурядьях сада и ягодника необходимо содержать в чистом от сорняков состоянии, рыхлить после каждого дождя, чтобы уничтожить поверхностную корку. Если сад задернен, траву периодически скашивают и мульчируют ею приствольные круги.

Для усиления роста побегов и формирования завязи производят подкормку минеральными или органическими удобрениями. Поливы желательно совмещать с внесением жидких удобрений. Наиболее действенные и доступные — настой куриного помета, перебродившего две недели (в 200-литровую емкость засыпаем 2 ведра помета и доверху заливаем ее водой, при поливе этот раствор разбавляем в соотношении 1:10).

Важное мероприятие по уходу за деревьями, особенно молодыми, — пинцирование или прищипывание зеленых побегов. Оно способствует интенсивной закладке цветочных почек на однолетнем приросте и угнетению сильного роста побегов, отпадает необходимость в зимнем их укорачивании. Если на 10 июня прирост однолетних побегов достиг 40 см и более, то пинцировка необходима, если меньше — проводить ее не нужно.

В июне, когда сумма эффективных температур достигает 230 °С, начинается лет вредоносных бабочек и откладывание ими яиц. Поэтому в начале месяца делают первое опрыскивание против плодожорки, совмещая его с обработкой от парши и мучнистой росы. Против вредителей эффективны препараты децис, арриво, шерпа; против болезней — топаз, скор. Через 12—14 дней проводят второе опрыскивание против плодожорки.

При появлении первой падалицы с плодожоркой на штамбы деревьев надевают ловчие пояса, изготовленные из старой мешковины или крафт-бумаги. Через каждые 6—8 дней пояса снимают, гусениц уничтожают и вновь надевают на штамбы пояса. В дальнейшем регулярно собирают падалицу, закапывают ее в землю.

При появлении на некоторых сортах яблони (Аскольда, Радогость, Джонатан и др.) мучнистой росы, пораженные побеги вырезают и сжигают.

На винограднике в июне регулярно проводят зеленые операции: пасынкование, нормировку соцветий и гроздей, подвязывание зеленых побегов.

В конце июня может проявиться мильдью — опаснейшее грибное заболевание винограда. В это время необходимо провести первое опрыскивание против мильдью препаратами системного действия (ридомил, акробат).

Первая половина месяца — самый благоприятный период для зеленого черенкования винограда, актинидии, шелковицы, смородины, ежевики и других плодово-ягодных культур.

При неблагоприятных погодных условиях во время цветения винограда (первые числа июня) есть смысл произвести искусственное доопыление сортов винограда с функционально-женским цветком (Лора, Подарок Запорожью, Костя (I 83/29), Талисман (Кеша 1) и др.). Для улучшения качества гроздей соцветия во время цветения желательно обработать стимулятором роста (гиббереллин, ивин, агат 25). Такой прием позволит избежать горошения, увеличить размеры ягод и гроздей.

В это же время начинают летнюю прививку окулировкой плодовых деревьев. Первыми прививают алычу и персик — у них быстрее всего вызревают почки.

Июнь также подходящее время для перепрививки винограда прошлогодним побегом в зеленый побег или зеленым побегом в зеленый побег.

Виноград из зарубежья

Журнал выписываю много лет, читаю с большим удовольствием. Особенно меня интересуют статьи о виноградарстве, ведь у меня тоже есть коллекция винограда (более 120 сортов), и я постоянно ее совершенствую. Всегда с нетерпением жду информации о новых перспективных сортах. Однако заметил, что все виноградари-любители рассказывают об одних и тех же сортах. Обидно, ведь у нас постоянно появляются новые или возрождаются старые, но усовершенствованные сорта винограда. О них мало знают. Я уже несколько лет общаюсь с польскими виноградарями. Они поражены бурным развитием новых комплексно-устойчивых сортов винограда в Украине. Крупные ягоды, великолепный вкус. И все это выращивают любители-садоводы на своих маленьких виноградниках. В Европе больше внимания уделяют селекции технических сортов винограда, выращиваемых на больших площадях.

Предлагаю краткую характеристику нескольких сортов винограда иностранной селекции, которые, на мой взгляд, заслуживают внимания.

Кишмиш Юпитер

Выведен в Словакии. На песчаных почвах сильнорослый. Грозди крупные, массой 500—1200 г, умеренно рыхлые. Ягоды размером 30х26 мм, массой 6—10 г, овальные, мясисто-сочные, розово-малиновые, гармоничного вкуса. Среднего срока созревания. Класс бессемянности III—IV. Морозоустойчивость -22 °С. Устойчивость к болезням 3,0—3,5 балла.

Шоколадный

Сорт выведен в Польше. Очень раннего срока созревания. Грозди крупные, массой 500—800 г. Ягоды 25х30 мм, темно-красного цвета, мускатного вкуса. Морозоустойчивость -22 °С.

Пола

Сорт получен в Чехии. Очень раннего срока созревания. Грозди крупные, массой 600—1200 г. Ягоды крупные (33х29 мм), розово-фиолетового цвета, гармоничного вкуса. Морозоустойчивость -24 °С. Устойчивость к болезням 3,0—3,5 балла.

Лилля

Сорт венгерской селекции. Очень раннего срока созревания. Грозди массой 500—600 г. Ягоды размером 26х22 мм, янтарно-белого цвета, гармоничного вкуса. Морозоустойчивость -25 °С. Устойчивость к болезням 2,0—2,5 балла.

Арон

Сорт венгерской селекции. Среднего срока созревания. Грозди массой 500—700 г. Ягоды размером 25х28 мм, янтарно-белого цвета, гармоничного вкуса. Морозоустойчивость -25 °С. Устойчивость к болезням 2,5—3,0 балла.

Виктор ЯРОШЕНКО,
73028 Херсон, пр. Текстильщиков, 9, кв. 93

СРОКИ АГРАРНЫХ МЕРОПРИЯТИЙ В САДУ НА ИЮНЬ 2005 ГОДА

Посадка рассады клубники, земляники	**8, 9, 10 (до 13:19), 18, 19**
Укоренение усов земляники, клубники	**23, 26 (после 06:04), 27, 28, 29, 30 (до 10:56 и после 14:46)**
Укоренение черенков, прикапывание ветвей для образования отводков	**3 (после 09:21), 4, 23, 31 (после 14:46)**
Прививка, окулировка	**8, 9, 10 (до 13:19), 13, 14, 15 (до 08:25), 18, 19**

От магния слаще ягоды

Об удобрении виноградников пишут *довольно часто. Тема эта,* безусловно, очень важная. Ведь если не подкармливать растения, то на любой, даже самой плодородной почве хорошего урожая не получить. Другой вопрос, когда и какими удобрениями подкармливать виноград, чтобы *продукция была качественной. И если* о применении препаратов азота и фосфора известно достаточно хорошо, то о магнийсодержащих удобрениях — еще очень мало. Этим удобрениям в виноградарстве не уделяют должного внимания, хотя недостаток магния в почве сказывается на урожае и качестве продукции.

Исследования, проведенные на виноградниках Армении, подтвердили увеличение урожая винограда и улучшение качества вина из него вследствие внесения в почву магниевого удобрения. На южных черноземах Украины удобрение магнием *винограда технического сорта* Сухолиманский белый не повлияло на величину урожая, но улучшило качество винограда, увеличило рост и вызревание однолетних побегов.

Физиологическая роль магния в растении определяется тем, что он участвует в синтезе хлорофилла, в передвижении фосфора, стимулирует образование углеводов. Магний ускоряет процесс созревания винограда, повышает содержание крахмала, улучшает лежкость плодов. При недостатке магния в растениях усиливаются окислительные процессы, снижается содержание инвертного сахара, аскорбиновой кислоты, понижается интенсивность усвоения растением фосфора. При очень низком содержании магния в почве отмечается хлороз виноградников, который излечивают внесением в почву магнийсодержащих удобрений.

Антагонистом потребления виноградным растением магния из почвы является калий. Поэтому при внесении больших доз калийных удобрений усиливается *недостаток магния. Применение* аммиачных удобрений также увеличивает потребность винограда в магнии, то же происходит и при внесении физиологически кислых удобрений.

Подсчитано, что с 1 га виноградников с урожаем ежегодно выносится из почвы 40—60 кг окиси магния. На эродированных почвах эта цифра увеличивается до 85—230 кг с 1 га. Поэтому возникает необходимость восполнить потери магния в почвах виноградников путем его внесения.

На виноградниках "Таировское" ИВиВ им. В. Е. Таирова исследовали влияние магнийсодержащих удобрений на рост растений, урожайность, качество плодов сорта Одесский черный. Окись магния вносили в скважины, сделанные буром вручную на глубину 35 см, на расстоянии 1 м по обе стороны от ряда кустов винограда.

В результате исследований установили, что магний хоть и не повлиял на величину урожая, зато на 20—23% увеличился прирост однолетних побегов, степень *вызревания лозы возросла* на 4—5%. И что очень важно, изменилось качество плодов: повысилась сахаристость, снизилась кислотность. Возросла также интенсивность сахаронакопления в ягодах.

Показатели	Без внесения магния	При внесении магния на куст, г	
		25	75
Количество побегов на куст, шт.	19,4	18,7	18,9
Количество гроздей на куст, шт.	26,0	25,2	25,2
Урожай с куста, кг	3,67	3,74	3,72
Средняя масса грозди, г	141,2	148,5	147,6
Сахаристость сока ягод, г/100 $см^3$	17,2	18,3	18,5
Титруемая кислотность, г/$дм^3$	8,3	7,8	8,0
Объем массы прироста на куст, $см^3$	642	855	883
Степень вызревания лозы, %	73	82	82

Б. К. ШАРДАКОВ,
А. М. САМСОНОВ,
ИВиВ им. В. Е. Таирова

агрофірма

Слов'янський шлях

атестований розплідник
Паспорт на виробництво та реалізацію насіння та садивного матеріалу № 2709, виданий Міністерством аграрної політики України 29.03.2005 р.

ЗАМОВЛЯЙТЕ ВЖЕ ЗАРАЗ!!!

САДЖАНЦІ СМОРОДИНИ ЧОРНОЇ

Садивний матеріал I категорії для інтенсивних промислових ягідників, безвірусний, стійкий до захворювань, кращих сортів Української селекції.

ГАРАНТУЄМО
сортову якість та чистоту, високу продуктивність, документальне та технологічне супроводження

Тел./факс (8 044) 284 76 33
Тел.: (8 044) 209 72 81, 561 94 65, (8 067) 209 72 81, 401 94 65
www.agroflora.com.ua

м. Запоріжжя, вул. Матросова 8-а; тел.: (061) 220-70-52, 220-91-91; факс: (0612) 13-31-91; E-mail: tdmagnolia@ukr.net
Дніпропетровськ: (0562) 33-50-72, (067) 773-33-99; Донецьк: (062) 343-00-38, (050) 347-27-10; Харків: (0572) 98-35-07, (068) 757-90-21; Одеса: (0482) 33-09-23, (067) 486-17-72

ПЕРША ДОПОМОГА ПРИ ОСТЕОХОНДРОЗІ ТА РАДИКУЛІТІ

Чому ж ломить спину і звідки ці хвороби?

Не дивлячись на поширенність остеохондрозу та радикуліту, їх походження і донині є загадковим. Основне припущення: ми в такий спосіб розплачуємося за ходіння на двох ногах. Хребет за багато століть так і не звик носити вантаж усього тіла. Тому й остеохондроз може "напасти" на будь-яку людину. При остеохондрозі страждають диски хрящові прокладки між хребцями, через це міжхребцеві отвори звужуються і нервові спинномозкові корінці, які виходять через них, защемляються.

Це викликає сильний біль з локалізацією в шиї, потилиці, верхніх і нижніх кінцівках, у попереку. Можливі головні болі, дзенькіт у вухах, обмежена рухливість хребта, біль в області серця. Радикуліт – похідна остеохондрозу, розповсюджене захворювання нервової периферичної системи. При радикуліті уражаються пучки нервових волокон, що відходять від спинного мозку, – так називані корінці спинного мозку, при якому міжхребцеві диски втрачають свою еластичність і здавлюють нервові корінці. У підсумку ми одержуємо болі по ходу нервових корінців, порушення чутливості, іноді рухові розлади.

Хто в групі ризику?

До цього вважалося що на остеохондроз хворіють лише літні люди, але статистика доводить, що зараз це захворювання дуже помолодшало і такий діагноз дуже поширений навіть серед школярів. В основному це ті, хто годинами сидить за компьютером, або часто хворіє.

До того ж, чим більше людина хворіє, тим більше в нього шансів "заробити" остеохондроз. Будь-яка хвороба забирає з міжхребцевих дисків калій, украй їм необхідний.

Біль скрутив. З чого почати лікування?

Якщо вас скрутив радикуліт, а лікар, якого ви визвали, ще не прийшов, потрібно надати собі першу допомогу самостійно. Для цього необхідно терміново лягти на жорстку поверхність, під ноги покласти валик, щоб вони були трохи підняті. Також треба випити таблетку знеболюючого, наприклад, Беналгина і протягом 1-2 днів дотримуватися повного спокою. Спеціальне лікування радикуліту включає засоби, що знімають біль і запалення (наприклад Индовазин® гель) і комплекси вітамінів групи В (наприклад НЕУРОБЕКС®). Хочеться ще раз відзначити, що найбільш ефективною комбінацією в лікуванні радикуліту та остеохондрозу визнане комбіноване застосування засобів, що чинять знеболюючу, протизапальну і противонабрякову дію . На сьогодні єдиним препаратом в Україні, що має ці властивості, є ІНДОВАЗИН® гель. Тому ІНДОВАЗИН® гель повинен бути вдома завжди.

Секрет ефективності гелю ИНДОВАЗИН® полягає в наявності спиртових розчинників у його складі . Завдяки цьому він швидко усмоктується в шкіру, максимально проникаючи в збуджені тканини.

У висновку необхідно відзначити, що ИНДОВАЗИН® гель є у всіх аптеках України за ціною не дорожче 5-6 грн.

Додаткову інформацію можна одержати по безкоштовному номеру гарячої лінії 8-800-500-24-30

Обов'язково уважно ознайомтесь з інструкцією для застосування препарату За консультацією звертайтеся до лікаря. Зберігайте в місцях, недоступних для дітей.
Р.п.МОЗ України ІНДОВАЗИН® № UA/400/01/01 від 30.12.03.Р.п.МОЗ України НЕУРОБЕКС® № 3280 від 15.09.03. БЕНАЛГИН № Р.07.00/02023 від 20.07.00р.

СЕЗОН ШТІЛЬ РОЗПОЧАВСЯ!

Безперервність удосконалення, цілеспрямоване впровадження новаційної техніки з метою полегшення повсякденної та виснажливої роботи зробили німецьку фірму STIHL тим, чим вона є сьогодні: безсумнівним лідером світового ринку бензомоторних пилок. Але хоча ім'я STIHL перш за все нерозривно пов'язане з мотопилами, сьогодні на українському ринку представлений повний спектр професійного обладнання STIHL: мотокоси, кущорізи, бензорізи та мотобури, повітрянодувні пристрої та мийки високого тиску.

Сезон садівничих та сільськогосподарських робіт розпочато! Отже, доречно буде розповісти про моторні обприскувачі STIHL.

Потужність ранцевих обприскувачів STIHL разом із універсальністю та мобільністю створюють чудові передумови для комфортного та економічного використання навіть у важких умовах.

Найчастіша сфера застосування обприскувачів – це, звичайно, розпилення засобів захисту рослин у плодівництві та овочівництві. Потужний двигун обприскувача (2,6 кВт) утворює сильний повітряний потік, який виходить із форсунки зі швидкістю 92–101 м/с. Така висока швидкість забезпечує радіус дії 10–12 м, що є дуже важливим при обприскуванні великих ділянок, садів та полів.

Різноманіття матеріалів, які можуть використовуватись для розпилення, значно розширює області застосування обприскувачів STIHL: засоби захисту рослин, грануляти, мінеральні добрива або насіння, навіть розпилення риб'ячого корму у рибному господарстві.

Використовуються обприскувачі STIHL і у лісовому господарстві, значно полегшуючи роботу із догляду та захисту деревонасаджень та молодняку, наприклад, від ураження жуків короїдів.

Використання обприскувачів STIHL є надзвичайно вигідним там, де потрібна абсолютна мобільність. Виноградники, плантації, круті та похилі ділянки з ускладненою прохідністю. У кожному випадку, коли робоча площа унеможливлює використання великого пристрою, обприскувачі STIHL забезпечать комфорт та легкість при роботі завдяки зручному управлінню та ранцеві, який рівномірно розподіляє навантаження від пристрою на плечі та спину, а компактні розміри не створюють жодних проблем при транспортуванні та зберіганні.

Обприскувачі STIHL мають збільшений (13 л) бак для робочого розчину та 1,5 л бак для палива, завдяки чому збільшуються інтервали між дозаправленнями. До того ж, місткий бак для розчину має видимий індикатор рівня заповнення, що робить дозування розчину точнішим, а визначити витрати чи залишок розчину у баку під час роботи буде простіше простого. Ще одна деталь, яка створює додатковий комфорт та економію: дозатор на форсунці, який регулює поступову подачу розчину при розпиленні.

Догляд за насадженнями настільки ж різноманітний, як і сама природа. Тому інженери фірми STIHL намагаються пристосувати кожен інструмент до будь-яких умов та потреб завдяки широкій програмі додаткового приладдя. Таким чином, використовуючи різні типи форсунок обприскувачів STIHL Ви маєте можливість варіювати розпилювальний струмінь за формою та напрямом:

а) конусоподібна форсунка: пом'якшений розчин розсіюється дуже дрібними краплинами, що запобігає пошкодженню рослин;

б) відхиляюча форсунка: розпилення розчину відбувається під кутом, що є дуже зручним для обприскування низькорослих культур знизу;

в) двонаправлена форсунка: незамінна при обробці 2 близько посаджених рядків, що дає значно зберегти сили та час;

г) ULV – форсунка: діє як великий пульверизатор, розпилює розчин, перетворюючи його на найдрібніші краплини, що важливо, перш за все, при обробці рослин висококонцентрованими речовинами, які використовують у дуже малій кількості.

Якими б різноманітними не були галузі застосування обприскувачів чи іншого обладнання STIHL , усі вони мають загальні переваги: надійність та безпечність у роботі, довговічність та комфорт у використанні. Найвища якість техніки STIHL гарантована навіть при великих навантаженнях. Отримати професійну пораду щодо вибору потрібного інструменту та його експлуатації Ви зможете у офіційного дилера, який є в кожному місті України.

Працюйте ефективно, цінуйте свій час, насолоджуйтесь результатами!

Дізнатися, де придбати техніку STIHL можна за тел.: (044) 496-06-50, 496-06-51 або на сайті www.stihl.ua

MASTER

Повністю водорозчинне комплексне добриво з мікроелементами у вигляді хілатів.

МАСТЕР випускається в декількох модефікаціях NPK, спеціально збалансованих для підживлення рослин на різних стадіях розвитку та при різних умовах вирощування (грунт, торфосуміш, мінеральна вата, перліт тощо). Не містить хлору та натрію. Містить повний набір мікроелементів у вигляді EDTA.

Майстер своєї справи

ТД «Киссон»

м. Запоріжжя, вул. Матросова 8-а; тел.: (061) 220-90-52, 220-91-91; факс: (0612) 13-31-91; E-mail: tdmagnolia@ukr.net
Дніпропетровськ: (0562) 33-50-72, (067) 773-38-99; Донецьк: (062) 348-00-38, (050) 347-27-10; Харків: (0572) 98-35-07, (066) 757-99-21; Одеса: (0482) 33-09-23, (067) 496-17-72

1,5 кінські сили покірні жінкам і дітям! HONDA Енергія мрії

ИНКИ

ІНКУБАТОРИ

Інки- 300
Інки- 1400
Інки- 3000
Інки-16000
Інки-21000

- Аварійне обігрівання
- Цифрова плата
- Гарантія — 1 рік
- Сертифікат якості

ДОСТАВКА ЗАЛІЗНИЧНИМ ТА АВТОТРАНСПОРТОМ

63401 м. Зміїв Харківської обл., пров. Заводський, 16
(05747) 3-11-08, 3-27-13, 3-13-68
www.inki.com.ua

Магазин "САДІВНИК"

- Насіння газонних трав, овочів, квітів (понад 500 видів)
- Багатосезонна поліетиленова плівка для теплиць завширшки 3–12 м
- Плівка для басейнів і ставків
- Агроволокно (укривний матеріал для грядок і теплиць) завширшки 1,6–16 м
- Обприскувачі і садово-городній інвентар
- Горщики для квітів будь-яких розмірів

Київ, вул. Мурманська, 8 (ст. м. "Лісова")
Тел./факс (044) 552 13 3

Легко обрабатывать огород и повысить урожаи поможет плоскорез Фокина

Работать плоскорезом намного легче, чем лопатой, сапкой или мотыгой. При этом не нужно наклоняться, нагрузка на руки и позвоночник минимальная. Участок в 6-12 соток обрабатывается плоскорезом без особых усилий, себе в удовольствие. Им хорошо формировать грядки, рыхлить, полоть, окучивать, - в целом выполнять до 20 видов работ. Кроме того, плоскорезная обработка повышает плодородие почвы и урожай.

О плоскорезе Фокина пишут огородники:

Землю я очень люблю. Она дает мне силы и радость жизни, когда на твоих глазах цветут цветы, зреют овощи, фрукты. И это плоды твоего труда. А плоскорез - это такое облегчение... хочется и хочется работать. И кажется, не устаешь. ***Раиса Андреевна Кокун, г.Старобельск, Луганская обл.***

Выписала плоскорез втайне от мужа, думала, будет ворчать. Когда получили, он стал смеяться, что это я купила. Но после того, как опробовал в работе, остался доволен. Намного легче и удобней, чем обычной сапкой. Теперь хочу выписать еще один своему сыну.

Татьяна Сергеевна Кулагина, г.Новониколаевка, Крым.

Плоскорез Фокина заменяет лопату, окучник, мотыгу, культиватор, серп, грабли... И стоит недорого. Покупать каждый инструмент по отдельности хлопотно и обходится дороже. Работать же ручным плоскорезом намного легче и удобней, особенно тем, кому тяжело наклоняться.

В.Левин, п. Мирный.

Мы используем плоскорезы уже три года и за это время забыли о сапке и лопате. И что поразительно, на непаханной и некопанной грядке прекрасно растут и морковь и свекла. А лука мы такого раньше не выращивали...

Усталость после работы плоскорезом минимальная. Я очень довольна.

Тамара Александровна Зеленская, г.Днепропетровск.

Земля стала такой рассыпчатой и мягкой, что на 50-60 см легко протыкаю ее малиновым прутиком...

Подготовил 6 соток к севу и посадке за 4 часа.

В.О.Гринев, Ленинградская обл.

Плоскорезы Фокина заказывайте в Клубе Органического Земледелия

Универсальный плоскорез (комплект №2). Включает большой и малый плоскорезы, крепеж, брошюру В.Фокина "К земле с наукой"- **45 грн. Специальные плоскорезы. "Крепыш"** для целинных и тяжелых почв - **32 грн. "Могущник"** для высокого окучивания - **36 грн.** Большой и малый **"Полотики"** (комплект) для быстрой прополки - **41 грн. Черенки к плоскорезам** специальной конструкции из твердых пород дерева - **13 грн.** из мягких пород - **9 грн.** Продаются отдельно.

Заказ по почте - наложенным платежом. Бесплатный вестник-каталог Клуба вышлем в Вашем конверте с обратным адресом.

(044)233-48-78, 204-22-75
02140, Киев, а/я 51
www.clubOZ.net

клуб органического земледелия

Членам Клуба предоставляем информационную поддержку и скидки до 10% на всю продукцию.

Адрес: Киев, ул. Бучмы 5А, 2-этажное здание. Ехать автобусом №49 или маршруткой №249 от метро "Левобережная" до АТС.

Остерегайтесь подделок! Углами, формой и способом заточки они отличаются от настоящих плоскорезов Фокина. Работать такими подделками значительно тяжелее. Покупая плоскорез, убедитесь, что он в фирменной упаковке Клуба Органического Земледелия, требуйте брошюру В.Фокина "К земле с наукой" и свидетельства представителей Клуба Органического Земледелия.

Фирменная упаковка Брошюра

Региональные Клубы Органического Земледелия: Борисполь (04495) 514-55, Житомир (0412)37-77-96, Запорожье (0612)17-07-26, Днепропетровск (056)741-78-78 Кировоград (0542)56-93-84, Кременчуг (05366)266-76, Кривой Рог (0564)28-44-26,(056)797-47-62, Ивано-Франковск (03422)2-40-64, (050)373-26-70, Луганск (0642)95-22-30, Львов (0322)63-09-38, (050)581-95-72, Мариуполь (0629)22-03-90, Никополь (097)493-05-2(Одесса (0487)21-14-39, Полтава (0532)55-24-16, Симферополь (0652)52-54-38, Сумы (05422)212-47, Ужгород (0312)23-30-68, Херсон (0552)23-53-64, Чернигов (04622)413-48

После публикации моих статей (журнал "Огородник" №№ 4,5), в которых я делился опытом применения регулятора роста растений "Вымпел" на своем участке и приводил данные научно-исследовательских заведений, мне по-прежнему звонят и задают большое количество вопросов. Вкратце остановлюсь на некоторых аспектах.

Применение "Вымпела" методом опрыскивания по вегетирующим растениям.

Многофункциональный регулятор роста растений "Вымпел" испытан на всех основных культурах, произрастающих на территории Украины, и везде его применение давало эффект. Концентрация применяемого раствора составляет 0,1–0,15%. То есть , грубо говоря, в 10 литрах воды нужно растворить 10–15 г "Вымпела". Картофель, помидоры, баклажаны, огурцы, капусту, перец, дыню, арбуз, тыкву, землянику, ягодные кустарники, фруктовые деревья рекомендуется обрабатывать 1–2 раза за сезон. **Удобно совмещать обработку регулятором роста растений "Вымпел" с обработкой от болезней и вредителей, микроудобрениями.** Так, например, одноразовая обработка растений **картофеля по вегетации** в смеси с инсектицидом от колорадского жука **дает прибавку около 20 ц/га** (данные Черниговского института АПП). При этом значительно уменьшается степень развития заболеваний.

К сожалению, рамки статьи не могут вместить весь накопленный материал по применению регулятора роста растений "Вымпел". Хочу только напомнить, что, **кроме повышения количества и качества урожая, применение** регулятора растений "Вымпел" **совместно с ядохимикатами помогает растениям перенести стресс, вызванный применением последних, при этом усиливает действия применяемых препаратов.**

Теперь о винограде. Приведу выдержку из статьи, опубликованной в журнале "Магарач" сотрудниками отдела защиты растений Института винограда и вина "Магарач": " Установлено, что двухкратное использование регулятора роста и развития растений "Вымпел" на плодоносящих виноградниках в период активного роста лозы и формирования грозди оказывает существенное положительное влияние на качество и количество урожая, **увеличивает содержание сахара в соке ягод на 1,5–3,9 г/100 см³, урожайность с одного куста — на 0,5–1,2 кг."** Из опытов Института винограда и вина "Магарач" видно, что обработки производились в третьей декаде июня сразу после цветения винограда, вторая обработка производится через 2–4 недели после первой в период активного роста ягод. При норме расхода рабочей жидкости 1000 л/га расход "Вымпела" составлял 1–1,5 кг/га.

Приведу еще одну выдержку из той же статьи: "Также целью наших исследований было изучение влияния "Вымпела" на накопление углеводов в однолетней лозе. Хорошо известно, что для полноценного роста и развития растений очень важно, чтобы осенью и ранней весной они были обеспечены достаточным их количеством, т.к. углеводы весной расходуются растениями на питание распускающихся почек и первоначальный рост побегов, дифференциацию соцветий. **Также углеводы повышают устойчивость центральных и замещающих почек к низким температурам, способствуют стабильному состоянию виноградного развития в экстремальных условиях почвенной и воздушной засухи.**

Определение содержания углеводов (моносахаров, сахарозы и крахмала) в лозе винограда, взятой на опытных участках в ноябре, после наступления состояния полного физиологического покоя показало, что биопрепарат "Вымпел" способствовал интенсивному синтезу и накоплению этих веществ. Так, на сорте Шардоне (поливные виноградники) на всех вариантах опыта **сумма углеводов в лозе была существенно выше, чем у контрольных растений.** Разница варьировалась в пределах 53,0–98,3%.

В лозе Муската белого, взятого с кустов, обработанных Вымпелом, содержание углеводов было выше, чем на контроле, на 26–29%.

Увеличение накопления углеводов в однолетней лозе опосредованно повлияет на повышение устойчивости виноградного растения к неблагоприятным условиям среды, в том числе скажется на качестве перезимовки (устойчивости к низким температурам), лучшей закладке плодовых почек на следующий год и улучшении условий развития вегетативных и генеративных органов."

Григорий Кравченко,
ученый-агроном

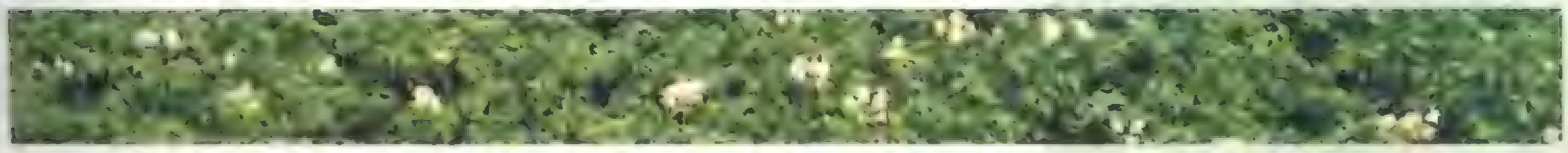

Unifer

Вуксал — найефективніші мікродобрива — тепер у дрібній фасовці!

WUXAL®

- Найвища концентрація мікроелементів
- Хелатна форма мікроелементів
- Стійкість до змивання та випаровування
- Змішуваність з іншими добривами та засобами захисту рослин
- Ефект реактивації
- Екологічно безпечний
- Справжня німецька якість

Вуксал Комбі Б

- сприяє повноцінному цвітінню
- забезпечує рясну зав'язь
- поліпшує обмін вуглеводнів

Вуксал Кальцій

- захист від гіркої ямкуватості
- захист від верхівкової гнилі
- поліпшення лежкості
- поліпшення товарного вигляду

Вуксал Комбі Fe

- захист від хлорозу заліза
- збільшення вмісту цукрів

ЗЕЛЕНИЙ СВІТ
ПРИРОДА ЯКІСТЬ УРОЖАЙ

ВУКСАЛ — щедрий урожай найвищої якості!

ТОВ „УНІФЕРМАГ": 74800, Херсонська область, м. Каховка, вул. Південна, 2.
Тел./факс: (0552) 326059, 326037. E-mail: wuxal@unifer.chumak.com

Мережа ТКЦ "Зелений світ":
м.Вінниця: (0432) 621365
м.Дніпропетровськ: (0562) 318097
м.Донецьк: (062) 3818475
м.Житомир: (0412) 229904
м.Запоріжжя: (0612) 135171
м.Івано-Франківськ: (0342) 550665
м.Київ: (044) 4676969
м.Луганськ: (0642) 950286
м.Луцьк: (03322) 74759
м.Львів: (032) 2383751
м.Миколаїв: (0512) 427969
м.Одеса: (048) 7773128
м.Олександрія (05235) 22822
м.Полтава: (0532) 562929
м.Рівне: (0362) 264445
м.Сімферополь: (0652) 548885
м.Суми: (0542) 213430
м.Тернопіль: (0352) 528071
м.Ужгород: (03122) 27982
м.Харків: (057) 7124053
м.Хмельницький: (0382) 654397
м.Черкаси: (0472) 321419
м.Чернівці: (03722) 22129
м.Чернігів: (0462) 170424

Інші партнери:
"Агрокс": (044) 4171331
"Пера Інвест": (04353) 21024
Вознесенськ: (05134) 32839
Гола Пристань: (067) 6870485
Джанкой: (06564) 38531
Каховка: (05536) 33974
Копані: (050) 3185396
Красноперекопськ: (06565) 21554
Миколаїв: (067) 9051365
Одеса: (0482) 302691
Скадовськ: (05537) 56584

Ліц. АА № 770777 від 3.08.04

На приватних ділянках, у ландшафтному садівництві та сільському господарстві: скрізь, де йдеться про культивування великих ділянок землі, не обійтися без мотокультиваторів VIKING.
Використовуючи техніку VIKING, Ви зможете професійно та без зайвих зусиль виконувати найскладнішу роботу на Вашій ділянці.
VIKING – це бензо- та електрокосарки, міні-трактори, мотокоси, електротримери, мотоножиці, кущорізи, повітродувні пристрої, садові подрібнювачі, мотокультиватори.

VIKING

VIKING – підприємство групи STIHL. Дізнайтесь про Вашого найближчого дилера за тел.: (044) 490 9738, 496 0651, 496 0650 або на сайті www.stihl.ua

Агрошкола №30

Краткий курс для начинающих

День за днем

После благодатных майских дождей и долгожданного тепла огород заметно оживился. Наконец-то тронулась в рост запоздалая и засидевшаяся без движения рассада, дружно зазеленели густые всходы, все вокруг радуется жизни. Казалось бы, чего еще надо?! Смотри, любуйся. А смотреть действительно надо в оба. Ведь на каждом шагу этому благополучию угрожают полчища видимых и невидимых вредителей. Из года в год они появляются, чтобы обглодать молоденькие листочки, повредить нежные корешки и высосать все соки из ваших питомцев. Капусту нужно спасать от ее смертельных врагов — крестоцветной блошки и капустной белянки, лук — от скрытнохоботника и луковой мухи, свеклу — от долгоносика, и, конечно же, неустанно бороться с ненасытным колорадским жуком, который запросто может оставить нас без картошки. Так что сегодня наша основная задача — обеспечить растениям качественный уход и защиту.

● Вредоносность "полосатого разбойника", который невероятно плодовит, практически не имеет естественных врагов в живой природе и прекрасно приспосабливается к различным ядам, можно значительно снизить, если своевременно проводить химические обработки посадок картофеля новыми высокоэффективными средствами защиты (полный перечень пестицидов, разрешенных для розничной продажи населению, см. "Огородник" №3, 2005 г.), каждый год меняя препарат и тщательно соблюдая рекомендуемые дозировку и кратность обработок. Старайтесь чередовать препараты.

Подкормка овощных культур

На плодородных землях большинство овощных культур растут и дают хорошие урожаи без подкормок. Но таких почв на приусадебных участках мало, в большинстве случаев растения нуждаются в элементах питания.

Подкормки овощных культур применяют в течение периода вегетации растений. Они способствуют развитию мощных, здоровых растений и повышению урожая. Больший эффект подкормки дают на культурах семейства пасленовых, тыквенных, а также капусте, зеленных овощах. Но следует помнить, что подкормки не заменяют основное внесение удобрений, а лишь дополняют его. Подкармливать растения можно сухими или жидкими (растворенными в воде) удобрениями. Для жидкой и сухой подкормки используют быстродействующие органические удобрения: птичий помет, коровяк, навозную жижу, а также минеральные удобрения и золу.

Культуры с коротким вегетационным периодом обычно подкармливают один раз, с длинным — 2—3 раза за период вегетации. Первую подкормку делают через 15—20 дней после высадки рассады или через 30—35 дней после посева, вторую — в период интенсивного роста растений и в начале формирования плодов. Подкормки желательно делать после дождя или полива. Как правило, подкормки минеральными удобрениями прекращают за 20—25 дней до начала уборки урожая.

Жидкие удобрения очень быстро усваиваются растениями. Их вносят в междурядья, в неглубокие борозды, отступая от растений на 3—4 см, либо в небольшие лунки, сделанные вокруг растений. При первой жидкой подкормке обычно применяют настой коровяка (1:10), птичьего помета (1:15) или навозной жижи (1:4). Состав последующих подкормок зависит от состояния растений, о котором можно судить по их внешнему виду.

Все системные инсектициды защищают картофель еще и от тли, цикадок, клопов — переносчиков вирусных болезней. Опрыскивания против колорадского жука совмещайте с профилактическими обработками картофеля против фитофтороза системными фунгицидами (ридомил голд МЦ, акробат МЦ, татту и др.). Обработки проводите, начиная с периода бутонизации картофеля, с интервалом в две недели, независимо от того, появились ли признаки поражения листьев заболеванием или нет.

Если же вы планируете уборку молодого картофеля, то с колорадским жуком придется вести борьбу только механическим способом, собирая и стряхивая взрослых особей и личинки вручную. Опрыскивание посадки системными фунгицидами в этом случае также проводить не рекомендуется. При непосредственной угрозе распространения фитофторы используйте нетоксичный медицинский противогрибковый препарат **метранидозол** (10 таблеток на 5 л воды, для обработки 1 сотки).

Начиная с периода бутонизации, во время цветения и накопления урожая растения картофеля требуют много почвенной влаги. Опытные картофеле*воды вывели правило: чем больше во*ды в это время, тем выше урожай. Однако подавать воду во время поливов нужно таким образом, чтобы влага не попадала на листья, а после подсыхания поверхности почвы обязательно разрушать образующуюся корку. Чтобы продлить жизнь сорта, не забывайте периодически проводить фитопрочистки: заметив кусты с признаками вирусных заболеваний (скручивание и мозаика листьев, многочисленные тонкие стебли и др.), выкапывайте их с корнем и удаляйте с участка.

- А теперь вернемся к овощным грядкам. Неплохо было бы устроить на огороде зеленый конвейер: каждые 7—10 дней до наступления жары сеять скороспелый кресс-салат, листовую горчицу, кориандр.
- В I декаде июня можно вновь посеять укроп, кочанный салат средне- и позднеспелых сортов (они устойчивы к цветушности). Кроме зеленных культур, в начале июня сеют репу, редьку зимних сортов, дайкон, петрушку листовую и корневую, морковь (для зимнего хранения), капусту цветную и кольраби. В междурядьях огурца посейте повторной культурой пекинскую капусту, которая к осени успеет сформировать кочан.

В это же время заканчивайте высевать на грядки огурцы, кабачки, патиссоны, спаржевую фасоль, высадите рассаду капусты цветной, брокколи. И не забывайте добросовестно ухаживать за всеми растениями на вашем огороде.

Например, слабое развитие и бледно-зеленая окраска листьев указывают на недостаток **азотного** питания. При этом у некоторых культур (капуста, свекла и др.) листья приобретают оранжевые и красные оттенки. Они мелкие, побеги короткие, тонкие и растут под острым углом к главному стеблю. При избытке же азота наблюдается буйный рост растений. Листья темно-зеленые, крупные, толстые. Это чаще всего бывает на почвах, богатых органикой. Такие почвы не следует глубоко и часто рыхлить, так как это приводит к резкому повышению микробиологических процессов и за счет разложения органических веществ сильно возрастает содержание нитратов.

Азотные удобрения лучше всего вносить непосредственно перед посевом (весной), при подкормках сухими удобрениями в междурядья или жидкими в борозды и лунки. Внекорневые подкормки азотными удобрениями нежелательны, поскольку при этом теряется много азота из-за того, что аммиак улетучивается в воздух.

При недостатке **фосфора** у капусты наблюдается посинение жилок листьев, у томата верхняя часть листовой пластинки приобретает фиолетовый оттенок, а на нижней появляется красновато-фиолетовая окраска. Рост растений и формирование продуктивных органов замедляются. Фосфорные удобрения, как правило, вносят осенью под вспашку (перекопку). Весьма эффективен на любых почвах и под все овощные культуры также припосевной способ внесения фосфорных удобрений (на 2—3 см глубже высеянных семян) и при подкормках в междурядьях. Внекорневые подкормки фосфором не дают должного эффекта.

Калийное голодание приводит к побурению краев листовой пластинки (краевой ожог) нижних листьев растений. У свеклы и огурца листья желтеют, их края приобретают бурую окраску и отмирают, у томата на краях листьев появляются бронзовые пятна, переходящие в сплошную кайму. Сформировавшиеся при недостатке калия кочаны капусты в период хранения поражаются точечным некрозом. Подкормки калийными удобрениями проводят как в сухом, так и в жидком виде.

Недостаток **кальция** чаще наблюдается на кислых почвах. При его дефиците точки роста, а затем и верхушки растений в целом отмирают, ткани ослизняются, главный стебель сгибается. Листья вянут и поникают. Верхние листья, особенно между жилками, приобретают светло-желтую окраску. Растения плохо растут, образуют мало цветков, мелкие плоды.

При недостатке **магния** появляется мраморность — осветление листьев, иногда — красно-фиолетовая окраска тканей между жилками нижних листьев. Они становятся хрупкими, быстро опадают.

Недостаток **бора** вызывает у ряда корнеплодных овощных культур, гниль сердечка, скручивание и огрубление молодых листьев, отмирание точки роста у томата, огурца, цветной капусты. У плодов томата появляются некротические пятна — темная, отмершая ткань.

При недостатке **меди** наблюдается хлороз (пожелтение) и увядание листьев, задержка роста растений, слабое образование семян.

Молибденовое голодание проявляется в ослаблении роста растений, их листья становятся светло-желтыми.

При недостатке **марганца** отмечается межжилковый хлороз, т.е. жилки остаются зелеными, а ткань листовой пластинки между ними желтеет. Затем на них появляется некроз в виде серых и желтых пятен. Ухудшается цветение и плодообразование.

При недостатке **серы** растения выглядят угнетенными, приобетают светло-зеленую окраску, листья опадают.

Недостаток **железа** вызывает хлороз тканей листа между жилками, а затем и жилок. Причем нижние листья нормальные, зеленые, а молодые желтеют и опадают.

При недостатке **цинка** на молодых листьях появляются хлоротичные пятна неправильной формы, впоследствии эти ткани отмирают и листья опадают.

Овощные культуры в разные фазы роста и развития потребляют неодинаковое количество питательных веществ. Капуста, например, отличается наиболее продолжительным (от 1 до 2-х месяцев в зависимости от сорта) поглощением питательных элементов, особенно азота. **Первую подкормку** проводят через 10—15 дней после высадки рассады в открытый грунт настоем коровяка или навозной жижей в указанных выше пропорциях. Под каждое растение выливают по 0,5 л раствора, затем его поливают и мульчируют сухой почвой. Если органических удобрений нет, можно подкормить растения раствором минеральных удобрений (10 г мочевины, 20 г суперфосфата и 10 г калийного удобрения на 10 л воды, по 0,5 л раствора под каждое растение).

Через 2—2,5 недели после первой проводят вторую подкормку коровяком, так же, как и первую. При отсутствии коровяка можно подсыпать к каждому растению по горсти перегноя и заделать его в почву. Эту подкормку обычно совмещают с окучиванием растений. Первую и вторую подкормки проводят как на ранних, так и на поздних сортах, но особенно эффективны они для ранних. Третий раз подкармливают лишь растения среднепоздних и позднеспелых сор-

тов капусты. Используют также настой коровяка, разбавленный в соотношении 1:15, добавляя в 10 л раствора по 30 г суперфосфата. Норма расхода жидкости такая же, как и при первых двух подкормках.

Томатам питательные вещества нужны в течение более короткого периода и в несколько более поздние сроки, чем капусте. В течение вегетации применяют 2—3 подкормки растений сухими или жидкими удобрениями. Первую подкормку проводят через 10—15 дней после высадки рассады, а при безрассадном способе выращивания — в фазе 5—6-го листа. Подкармливают минеральными удобрениями из расчета на 10 л воды: 15—20 г азотных, 30—50 г фосфорных и 10—15 г калийных, расходуя по 0,5 л раствора под каждое растение. При первой подкормке можно также использовать раствор коровяка (0,5—0,7 л на каждое растение). Вторую подкормку проводят в фазе цветения—начала формирования плодов. Хороший результат дает сухая подкормка суперфосфатом (40—60 г/м^2), который вносят в бороздки глубиной 10—12 см, сделанные в междурядьях, после дождя или полива. Удобрение рассыпают по дну бороздки, затем закрывают ее почвой.

Перец подкармливают первый раз через две недели после высадки рассады раствором навозной жижи (1:8) или настоем птичьего помета (1:15), добавляя 20—25 г суперфосфата на 10 л раствора. Расходуют 0,5—0,8 л на каждое растение. Вторую подкормку проводят в фазе технической спелости плодов, третью — при формировании плодов на боковых побегах. При подкормках минеральными удобрениями в 10 л воды растворяют 10—15 г азотных и калийных удобрений и 40—50 г фосфорных. При второй и третьей подкормке азотные удобрения исключают. Норма расхода минеральных удобрений — 0,3 л на 1 растение.

Баклажан подкармливают первый раз через 10—12 дней после высадки рассады. Эта подкормка способствует быстрому нарастанию вегетативной массы. Настой коровяка или птичьего помета используют в том же соотношении, что и для перца. Расходуют одно ведро настоя на 10—15 растений. Минеральные удобрения используют из расчета 10 г азотных, 40 г фосфорных и 20 г калийных на 10 л воды, расходуя это количество раствора на 20 растений. Вторую подкормку проводят в фазе формирования единичных плодов. Основные удобрения в этот период фосфорные (60 г) и калийные (20—30 г на 10 л воды). В фазу массового завязывания плодов растения снова подкармливают коровяком.

Лук подкармливают 1—2 раза. Первый раз — в фазу массового отрастания пера (на всех растениях сформировалось по 1—3 листа). Удобрения лучше вносить в борозды (глубина 4—6 см), сделанные посередине междурядий. Быстрее усваиваются жидкие удобрения. Смесь готовят из расчета на 10 л воды: 30 г суперфосфата, 20 г калийных удобрений и 10—15 г азотных. Вместо калийных удобрений можно использовать 50—80 г золы. Раствор аккуратно, чтобы не намочить листья, наливают в подготовленные борозды (1 ведро на 1 м^2). На засоленных почвах вносить калийные удобрения нельзя.

Вторую подкормку проводят через 15—20 дней после первой теми же удобрениями, увеличивая их норму в два раза.

Огурец, в зависимости от плодородия почвы, подкармливают 2—3 раза. Первую подкормку проводят в фазу 3-го настоящего листа. Лучше всего применять раствор коровяка (1:10), расходуя 0,5—0,8 л на одно растение. Минеральные удобрения (8—10 г азотных, 10—20 г фосфорных и 5—8 г калийных на 1 м^2) вносят в борозды на глубину 4—5 см, на расстоянии 7—8 см от растений. При второй подкормке нормы минеральных удобрений увеличивают в два раза и вносят на глубину 10—12 см. В фазу цветения растений в жидкое удобрение добавляют микроэлементы (0,5 г борной кислоты, 0,4 г серно-кислого марганца, 0,1 г серно-кислого цинка — на 10 л воды).

Кабачок — один из самых скороспелых овощей. Чтобы получить хороший урожай, растения нужно подкормить 1—2 раза. Первую подкормку делают перед самым цветением растений. Для этого в 10 л воды растворяют 20 г азотных, 20—30 г фосфорных и 10 г калийных удобрений, расходуя по 2 л раствора на одно растение. Вторую подкормку, в фазу массового плодоношения, лучше всего провести органическими удобрениями — коровяком (1:10) или птичьим пометом (1:15), расходуя одно ведро раствора на 7—8 растений.

В больших дозах органического удобрения на протяжении всего периода вегетации нуждается **спаржа**. Первую подкормку любой "органикой" проводят, как только начинают появляться единичные побеги над поверхностью почвы, насыпая по 1—1,5 кг под каждое растение. Вторую заправку органикой проводят после окончания уборки побегов, внося по 2—3 кг на одно растение. После подкормки проводят влагозарядковый полив, затем почву рыхлят. Осенью под каждое растение насыпают по 0,5—1 ведру перегноя.

Корнеплодные овощи (свекла, морковь, сельдерей, петрушка) меньше других нуждаются в органических удобрениях. Их избыток приводит к образованию деформированных корнеплодов. Поэтому компост или перегной под эти культуры вносят осенью, а в период вегетации (в фазу формирования розетки листьев) используют только минеральные удобрения (10—15 г азотных, 30—40 г фосфорных и 25—30 г калийных на 1м^2).

Очень простым и эффективным для подкормок справедливо считается зеленое удобрение — настои, приготовленные из различных видов растений. Богатое азотом удобрение получается из вегетативной массы жгучей крапивы, окопника, бобовых культур. Его готовят следующим образом: в большую посуду рыхло, но доверху укладывают свежие измельченные растения. Заливают их водой и дают постоять, пока не перебродят. Быстрому брожению способствуют высокая температура воздуха, прямые солнечные лучи и ежедневное перемешивание бродящей массы. В жару настой бывает готов через 5—6 дней, в прохладную погоду — через две недели. Перед употреблением его процеживают и разбавляют водой (1:10).

Предупреждаем, что с удобрениями (и органическими, и минеральными) надо работать очень аккуратно. Они достаточно концентрированны и, попадая на вегетативные органы растений, могут вызвать ожоги.

Ни в коем случае нельзя разбрасывать удобрения просто по участку и, тем более, по листьям растений. При сухом способе внесения заделывайте их в борозды, сделанные посередине междурядий. При жидком — старайтесь не мочить ими листья, а если это произошло, сразу после подкормки смойте удобрения, полив растения сверху чистой водой из лейки. В период формирования плодов подкармливайте растения органическими удобрениями — компостом, перегноем, золой, коровяком, птичьим пометом или зеленым удобрением. Заделывайте в почву на глубину 4—5 см. После внесения растворов минеральных удобрений почву обязательно мульчируйте каким-либо органическим удобрением либо просто землей (слой 1—2 см).

Майя ГРИГОРОВСКАЯ,
кандидат биологических наук

Лагенария

Это древнейшее растение семейства тыквенных называют по-разному: горлянка, колебаса, индийский огурец, вьетнамский огурец, бутылочная или посудная тыква. Человек использовал его еще до начала земледелия — в Перу за 3000, а в Мексике за 7000 лет до н. э. В России о нем узнали в XV в., после выхода в свет книги Афанасия Никитина "Хождение за три моря". О лагенарии он писал: "Огурец этот диковинный, очень длинный и вкуса изрядно доброго". Удлиненные молодые завязи лагенарии используют в пищу в качестве овоща, а зрелые плоды различной формы — для изготовления всевозможной посуды.

Ботаническое описание. Лагенария (Lagenaria siceraria Standl.) — однолетнее растение с ползучим, округло-граненым стеблем длиной до 15 м. Листья очередные, на длинных черешках. Листовая пластинка пятиугольной, сердцевидной или почковидной формы, с мягким опушением. Основная масса корней располагается в слое почвы на глубине до 80 см. Цветки однодомные, белые, расположены одиночно в пазухах листьев. Плод длиной 20–200 см, разнообразной формы (цилиндрическая, грушевидная, бутылковидная, яйцевидная, булавовидная и др.). В начальные фазы роста поверхность у плода обычно гладкая, с густым белым опушением, которое исчезает по мере его роста и созревания. В зрелом виде плоды приобретают окраску, соответствующую определенному сорту, — белую, желтую, зеленую с белым или мраморным рисунком. Плоды в фазе технической спелости сочные, мякоть рыхлая, по вкусу напоминает огурец, а по мере созревания — кабачок. В фазе биологической спелости внутренние ткани плода высыхают, оболочка одревеснеет, становится очень прочной и непроницаемой для воды. Семена (в плоде их до 200 шт.) крупные, неправильно-прямоугольной, иногда треугольной формы, коричневой, светло-желтой, белой или зеленой окраски. Семена сохраняют всхожесть 6–7 лет.

Биологические особенности. Лагенария — теплолюбивое растение с продолжительным (150–220 дней) периодом вегетации. Она светолюбива, требовательна к влаге, любит легкие, плодородные, богатые органикой почвы. Поскольку растения развивают очень длинные побеги (плети), для экономии площади их лучше выращивать на опоре, которой могут служить стены подсобных помещений, старые, высохшие деревья, забор или специально установленная шпалера. Требования к условиям выращивания такие же, как у тыквы.

Семена прорастают при температуре 15–18 °С, всходы появляются на 12–14-й день. Первый настоящий лист образуется через 10–12 дней после появления всходов. Он и последующие за ним 4–5 листьев — небольшого размера, растут медленно, почти не похожи на листья взрослого растения. Наиболее типичный (обычно 7-й) лист развивается через 21–30 дней после всходов. В это же время образуются побеги первого порядка в пазухах нижних листьев. Одновременно с ними в пазухах верхних листьев главного побега появляются бутоны мужских цветков, а через неделю на главном стебле и побегах первого порядка — бутоны женских цветков, которые через неделю распускаются. Через 35–45 дней после появления всходов начинается интенсивный рост главного стебля и боковых побегов (суточный прирост одного побега достигает 10–15 см).

Цветки раскрываются в основном в вечерние часы. Опыляют лагенарию насекомые — пчелы и шмели. Чтобы получить полноценные семена, необходимо второй плод опылить искусственно (вручную), перенося с помощью ватки пыльцу с мужских цветков на рыльце женского цветка.

Агротехника и размножение. Размножается лагенария посевом семян непосредственно в грунт или рассадным способом. В южных районах семена высевают в открытый грунт, как только минует опасность заморозков (одновременно с тыквой). В северных районах лагенарию выращивают рассадным способом. Пророщенные семена высевают за месяц до высадки рассады в открытый грунт. Уход за растениями в период вегетации такой же, как за тыквой. На бедных почвах растения в фазу массового цветения подкармливают настоем коровяка (1:10) или птичьего помета (1:15) — 2–3 л раствора на одно растение. Как только плети лагенарии достигнут длины более 1 м, их подвязывают к опоре, высота которой должна быть не менее 2 м. Растения хорошо цепляются за опору усиками и быстро достигают ее верхушки. К опоре надо подвязывать и плоды. Чтобы избежать загущения, часть боковых побегов и плодов удаляют, оставляя на растении 5–7 шт.

Молодые завязи готовы к употреблению в пищу через 70–100 дней после появления всходов. Плоды можно не срывать полностью, а лишь срезать нижнюю их часть. Место среза быстро пробковеет и плод продолжает расти. На семена оставляют плоды, завязавшиеся первыми. Их снимают перед заморозками и кладут в теплое помещение для дозревания. Через 1,5–2 месяца семена извлекают, при необходимости досушивают и хранят в сухом помещении при температуре 16–20 °С.

Химический состав. В плодах лагенарии содержится 3–4,0% сахаров, 0,5% клетчатки, 0,5–0,6 г протеина. В минеральном составе преобладают соединения калия (218–225 мг на 100 г сырого вещества), кальция (15–18 мг), натрия (1,5–2 мг), железа (0,5 мг). Мякоть богата витаминами (мг%): С — 15–17, B_9 — 12, B_6 — 0,11, B_1 и B_2 — по 0,03, РР — 0,5, каротин — 0,2.

Лечебные свойства. Плоды используют как диетический продукт при заболеваниях печени, почек, желудка, кишечника. Они способствуют предупреждению склероза, ожирения, а также выведению из организма шлаков. В народной медицине молодые плоды и зеленые побеги применяют для лечения катара желудка. Семена служат в качестве лекарственного сырья для изгнания глистов. Они нетоксичны для организма.

Использование в пищу. Молодые плоды у лагенарии с тонкой кожицей, длиной 40–60 см, по вкусу они напоминают огурцы, но слегка кисловаты. Из них готовят свежие салаты, диетические каши, оладьи, поджаривают, варят. Заготовляют впрок — нарезают тонкими ломтиками и сушат на солнце, мелкие плоды (длиной 30–40 см) солят по тем же рецептам, что и огурцы. Но деликатесом считается икра. Готовят ее так же, как и кабачковую. В пищу иногда используют молодые побеги и листья. Зрелые плоды высушивают, очищают от плаценты и семян и используют для изготовления различной посуды. Высушенные плоды лагенарии легкие и очень прочные. Из них делают миски, тазы, различные сосуды и даже винные бочки. В такой посуде носят воду, хранят молоко, зерно, муку, семена. Продукты в ней долго не портятся. Мелкие плоды используют для поделки табакерок, ковшей, украшений. Оболочка лагенарии хорошо поддается различной обработке: лакировке, окраске, выжиганию.

Майя ГРИГОРОВСКАЯ,
кандидат биологических наук

АГРОМЕДСЕРВІС™ представляє *усе для садівників та професіоналів:*

Магазин: Київ, вул. Заболотного, 150 (у дворі)

Проїзд: (ст. метро "Либідська" тр. №11, автобус №156, 61, 63 до зупин. "Інститут бджільництва". ст. М "Лук'янівська" - автоб. 496, з/д вокзал - автоб. 507, з лівого берега - автоб. 3 подовжений).

Кіоск "Насіння, квіти" Київ, Ботанічний сад, вул. Вєтрова, 2 (м. Університет)

Тел.: (044) 52-25-805, 526-35-60, 52-25-940

- засоби захисту рослин та добрива, грунтосуміші
- насіння від провідних зарубіжних компаній [illegible] Beyo, Royal Sluis, [illegible]*
- насіння голландських трав від "Баренбрюг"
- оновлений асортиментнасіння квітів від Johnson Seeds
- насіння вітчизняної селекції в широкому асортименті
- плівка поліетиленова в асортименті квіти в горщиках
- сівалки та обприскувачі

Насіння - поштою 03170 Київ, а/я 87 *накопичувальні знижки*

Ліцензія АА № 719526 від 12.01.04 р.

3 слагаемых успеха:

- удобен в применении — колпачок-дозатор
- малотоксичен для человека и других теплокровных
- высокая активность при широком диапазоне температур

Одна обработка - и Вы забудете о жуке на все лето!

Уничтожит вредителей за 2 дня!

ФИРМА Август

Танрек® от колорадского жука

ЗАО Фирма "АВГУСТ"
Россия, 129515, г. Москва, ул. Цандера, д.6.
Тел./факс: (095) 787-84-99.
E-mail: lph@firm-august.ru
ООО "АВГУСТ-УКРАИНА"
Оптовые продажи: Украина, г. Харьков, ул. Академика Павлова, д.82, офис 39.
Тел./факс: (057) 738-04-83; 757-20-11; 751-26-33; 751-21-82.
Киев (044) 251-32-43, Винница (0432) 35-17-37, Ровно (0362) 63-63-30, Суммы (0542) 21-30-67.

Ліц. серія АА №669057

ОСТЕРЕГАЙТЕСЬ ПОДДЕЛОК!

Перед началом работы внимательно изучите инструкцию!

- Елітні сорти троянд *(флорибунда, грандіфлора, грунтопокривні, виткі, чайно-гібридні)*
- Саджанці плодових дерев
- Декоративні кущі, багаторічники
- Хвоині та вічнозелені *(самшит), в тому числі рідкісні*
- Чубуки та саджанці *районованих сортів винограду, малини (чорна, жовта, червона), смородини і тощо*

Київська обл., Броварський р-н, с.Пухівка, вул.Шевченка, 82
Тел. (097) 27-27-000
тел./факс (044) 543-88-17

Лілейники
Нарциси
Тюльпани
Гіацинти
Крокуси
Іриси
Троянди
поштою

НОВА КОЛЕКЦІЯ

Для отримання каталогу вкладайте підписаний конверт

☎ (04465) 43-9-11
8(067) 50-68-100

08550 Київська обл., Фастівський р-н, с. Кожанка, вул. Щорса, 20, Глуменко З. К.

Стутокс

Гранульована приманка

Препарат для знищення гризунів в польових умовах

ГАРАНТІЯ УСПІХУ!!!

ТзОВ „Святязь" 79072 м. Львів, вул. Городоцька 174
Тел. (032) 240-39-93 - багатоканальний. Факс (032) 240-39-94
e-mail: proagro@svytjaz.com.ua; http://www.svytjaz.com.ua
Пос. про держ. реєстр. А № 01000 від 01.03.2005р. Ліц. Серія АА № 770730 від 08.07.2004 року.

Торговая Дім "КИССОН"

Захистіть свій врожай!

Ліц. серія АА №312933

м. Запоріжжя, вул. Матросова 8-а; тел.: (061) 220-90-52, 220-91-91; факс: (0612) 13-31-91; E-mail: tdmagnolia@ukr.net
Дніпропетровськ: (0562) 33-50-72, (067) 773-38-99; Донецьк: (062) 348-00-38, (050) 347-27-10; Харків: (0572) 98-35-07, (066) 757-99-21; Одеса: (0482) 33-09-23, (067) 496-17-72

Наступило долгожданное лето. И хотя погода этой весной особо не баловала, наши участки (усадьбы) постепенно оживают, ежедневно радуя все большим цветовым разнообразием. Один из самых красивых цветков, зацветающий в первой половине лета и издавна украшающий украинские сады, — ирис, или касатик.

Ирис, или История радуги

Разнообразие и богатство окрасок цветков ириса сопоставимы с самыми прекрасными явлениями природы. Цветок устроен так, что одновременно видны всего его части, переливающиеся под лучами солнца. Может, именно поэтому в переводе с древнегреческого «ирис» означает «радуга». В греческой мифологии так звали богиню, спускавшуюся с Олимпа на Землю для провозглашения людям воли богов.

Не случайно это растение издавна интересовало человека. По восточному преданию, первый цветок ириса расцвел в доисторические времена в Юго-Восточной Азии, и все любовались его красотой, а когда созрели его семена, их разнесло по всему миру. На стене Кносского дворца на о. Крит есть фреска, изображающая юношу в окружении цветущих ирисов, возраст которой около 4 тыс. лет. Римляне назвали один из городов Флоренция (Цветущая) лишь потому, что в его окрестностях произрастало много ирисов. Один из предков ириса гибридного — ирис беловатый — выращивался в Древнем Египте еще в XV—XVI вв. до н. э.

Ирис сибирский Supernatural

Позже этот вид был распространен арабами по всему африканскому побережью Средиземного моря и далее в Испанию. По обнаруженным в Мадриде рисункам ирисов, датированным 1610 г., можно сделать вывод, что уже в то время европейцам были знакомы декоративные формы ириса с окаймленными лепест-

Ирис спурия Purple Smoke

ками. После открытия Америки ирис был завезен в Мексику, а оттуда распространился на территорию США. Издавна людей интересовали и лекарственные свойства ириса. В I в. н. э. греческий врач Диоскорид описывал их в своем сочинении «О лекарственных средствах». Более 300 лет в Италии выращивают флорентийский ирис, в корневищах которого содержится ирисовое масло, применяющееся в парфюмерной промышленности. А в корневищах ириса джунгарского содержатся вещества, обладающие антисептическими свойствами.

Первое печатное упоминание об ирисах как о цветочной культуре сделано ботаником Карлом Клаузисом в 1576 г. в Антверпене. Он не только открыл большую группу красивых дикорастущих ирисов, но впервые вырастил ирисы из семян и обратил внимание на то, как широко варьируется форма и окраска цветков. На рубеже XIX—XX вв. профессор Кембриджского университета Майкл Фостер разработал научные основы гибридизации и селекции бородатых ирисов, создал качественно новую группу гибридных форм, от которой ведут свою родословную многие современные шедевры. Два вида (ирисы бледный и пестрый), использовавшиеся в то время в гибридизации, были диплоидами (с двойным набором хромосом). Фостер привлек к гибридизации ирис кипрский и ирис месопотамский с четверным набором хромосом. Эти ирисы отличались более мощными цветоносами и более крупными цветками. Фостер по праву считается законодателем ирисоводства. В это же время Уильям Дайкс провел наиболее полное исследование видов ири-

сов природной флоры и описал их в монографии «Род Ирис» (1913 г.). И сегодня этот труд является наиболее полным справочником природных видов ириса. Дайкс создал также серию гибридных ирисов, ставших предками большого количества современных сортов. Его имя присвоено медали, выдаваемой селекционерам США, Англии и Австралии за лучшие сорта ирисов.

В XX в. ирисы получают широкое распространение в США, Канаде, Японии, большинстве стран Европы, а также в Австралии и Новой Зеландии. По количеству сортов (около 40 тыс.) этот многолетник занимает одно из первых мест в мире. Начиная с 20-х годов XX в., центр гибридизации садовых ирисов переместился из Европы в США. Особые успехи были достигнуты, когда к профессиональным ботаникам присоединилось большое количество цветоводов-любителей. Так, Американское Общество Ириса насчитывает более 5 тыс. человек.

Ирис (Iris) относится к семейству касатиковых, насчитывающему около 100 родов и 1 700 видов, встречающихся повсеместно. Кроме ириса, к этому

Ирис японский

Ирис спурия Lemon Tonch

семейству относятся гладиолус, крокус, тигридия, фрезия, монтбреция, феррадия и др. Род ирис — самый обширный, насчитывает около 200 видов, которые разделены на 4 подрода: лимнирис, ксиридион, кроссирис, ирис.

Подрод *лимнирис* (Limniris) объединяет около 60 видов. Все виды отличаются отсутствием бородки, поэтому часто называются безбородыми ирисами.

Ирис *сибирский* (I. Sibirica) в диком виде произрастает не только в Сибири, но и по всей Европе. Садовые ирисы сибирские — это гибрид ириса сибирского и кроваво-красного. Растения этой влаголюбивой группы очень перспективны, так как хорошо размножаются, не болеют, зимостойки. Ближайший родственник ириса сибирского — *ирис разноцветный* (I. Versicolor). В диком виде растет в Канаде. В последнее время стали появляться его садовые гибридные формы. *Ирис щетинистый* (I. Setosa) — самый морозостойкий вид, произрастает повсеместно, не требует никакого ухода. *Ирис аировидный*, или желтый (I. Pseudacorus), болотный — растет вдоль берегов озер и рек. Этот вид пригоден для озеленения водоемов в саду, поскольку его можно культивировать как водное, так и прибрежное растение. В последнее время селекционеры заинтересовались этим видом, и уже есть несколько сортов, существенно отличающихся от диких форм. *Ирис гладкий* (I. Laevigata) — еще один морозостойкий и влаголюбивый вид родом из Сибири. Цветки диких растений темно-фиолетового цвета, садовые формы могут быть с белыми или двухцветными цветками. Высаживать растения можно непосредственно в воду или в прибрежной зоне. *Ирис Кемпфера* (I. Kaempferi = I. Ensata), или японский, наиболее широко представлен садовыми ирисами из группы безбородых, имеет многовековую историю развития в культуре. Лепестки цветков в форме блюдца на тонкой ножке развернуты в одной плоскости. Культивируется больше всего в Японии, где «хана-шобу» (японское название) такая же неотъемлемая часть японской культуры, как чайная церемония или искусство бонсаи, а также в США, Австралии. Японские ирисы — тепло- и влаголюбивые растения, в наших климатических условиях цветут, но требуют обильного полива и укрытия на зиму. За 500 лет интенсивной селекции выведено бесчисленное множество сортов различной окраски, за исключением желтого (правда, в последнее время появились межвидовые гибриды с цветками желтоватой окраски).

Подрод *ксиридион* (Xyridion) насчитывает 20 видов. Типовой вид — *ирис спурия* (I. Spuria) настолько своеобразен, что в прошлом ботаники ошибочно относили его к другому роду. Первые гибридные формы были выведены в Англии в конце XIX в. Сегодня их насчитывается более 500 сортов Садовые спурия очень декоративны, морозоустойчивы, практиче-

ски не подвержены болезням, хорошо цветут в наших условиях. Цветки — утонченного вида, прекрасно смотрятся в комбинациях с другими растениями.

Подрод *кроссирис* (Crossiris) включает 11 видов, которые произрастают в теплых странах, поэтому практического интереса для нас не представляют.

Подрод *ирис* (Iris) насчитывает около 90 видов. Это самая интересная для цветоводов группа растений. Главная их особенность — полоска из густых волосков, так называемая «бородка» на центральной жилке нижних лепестков. Типовой вид — *ирис германский*. Именно его в 1753 г. Карл Линней взял за основу для описания рода ирис. Очень часто *садовые бородатые ирисы* называют сортами ириса германского, что не совсем соответствует действительности. Так, большинство современных сортов представляют собой гибридные формы, полученные в результате скрещивания ириса германского (I. Germanica), ириса бледного (I. Pallida), ириса пестрого (I. Variegata), ириса безлистного (I. Aphylla), ириса кипрского (I. Cypriana) и ириса месопотамского (I. Mesopotanica). По этой причине садовые бородатые ирисы правильнее называть ирисами гибридными. Подавляющее большинство современных сортов бородатых гибридных ирисов выведено на тихоокеанском побережье США, в штате Орегон, и северной Калифорнии.

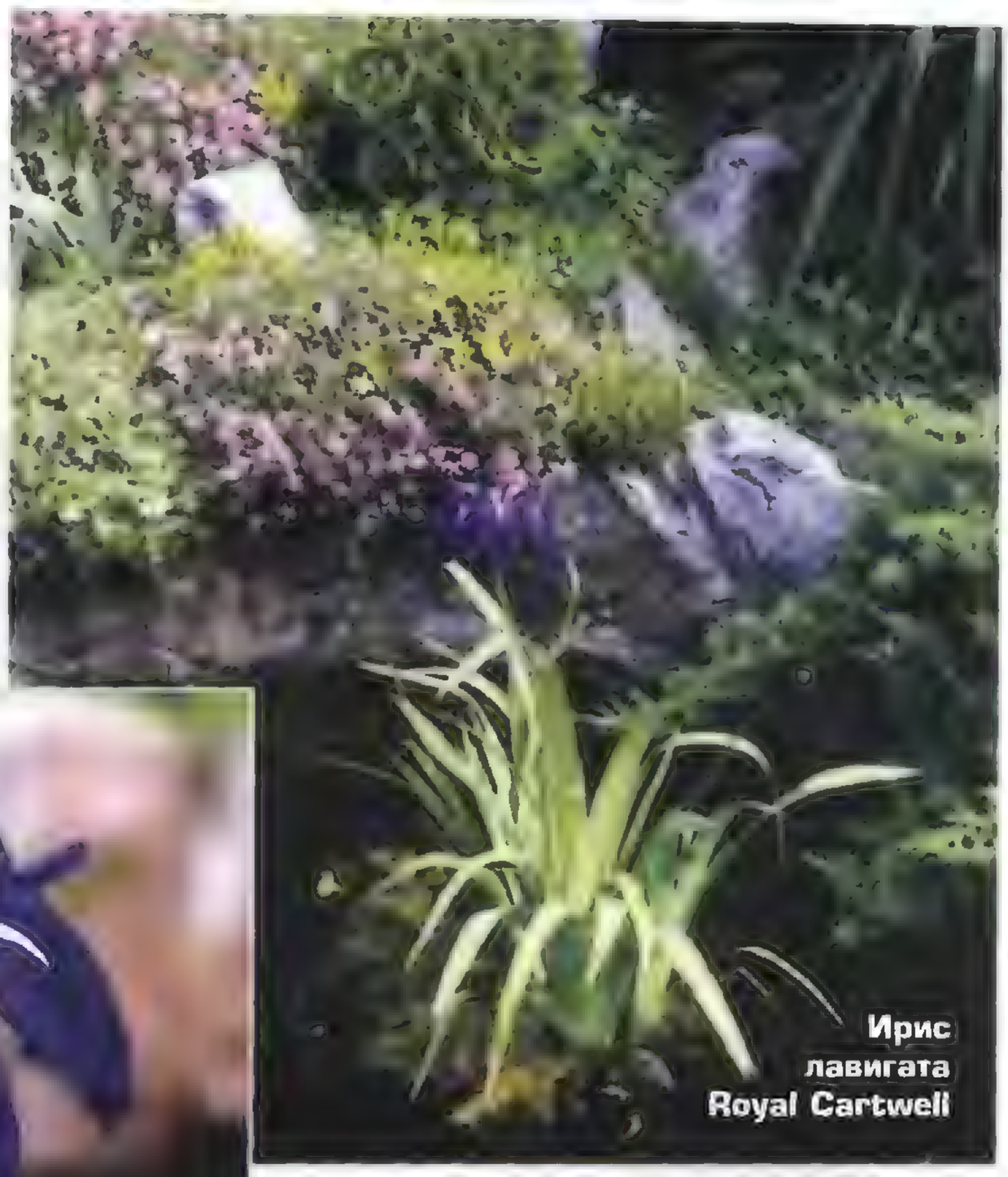

Современные гибридные бородатые ирисы существенно отличаются от своих дикорастущих предков. В процессе гибридизации они стали более прихотливыми и требуют к себе повышенного внимания. Для начинающего цветовода лучшими будут те сорта, которые произрастают в наших климатических условиях как минимум лет пять. С появлением достаточного опыта можно приобретать и суперновинки.

При посадке бородатых ирисов нужно соблюдать следующие правила: участок должен быть сухим, незатененным, с небольшим уклоном в южную сторону. Создавая композиции из ирисов и других многолетников, следует помнить, что бородатые ирисы отличаются слабой конкурентоспособностью, поэтому их легко подавляют активно разрастающиеся другие растения. Если при разрастании ирисов их корни попадут под ковер газона, они будут подавлены корнями злаков и ирисы потеряют декоративность. В природе они избегают замкнутого травостоя, а если и растут, то не цветут. Если при разрастании ириса корневища попадают под полог мощных многолетников, цветение его резко ослабевает. Лучше всего высаживать ирисы бородатые небольшими (5—6) самостоятельными группами, составленными из высоко- и среднерослых, а также карликовых бородатых ирисов. Дополнив такие группы различными видами седума и камнеломок, вкраплениями нарциссов, лилий и тюльпанов, получим прекрасную композицию, которая украсит любой сад. В совместных посадках нужно использовать такие многолетники, которые по высоте не превышают ирисы, дают мало тени, а их корни располагаются глубже корневой системы ирисов.

Эффектно смотрятся группы ирисов на фоне чистой взрыхленной почвы, особенно темной. Ирисы, высаженные среди камней, украсят альпийскую горку или небольшой водоем. В природе многие виды ириса растут на каменистых осыпях, среди валунов и крупных осколков камней. В прибрежной зоне будут хорошо себя чувствовать ирисы сибирские и спуриа, их стройные, зеленые в течение всего сезона кусты украсят любую композицию. У самой воды, а также непосредственно в воде — место для ирисов болотных и лавигата, их количество необходимо ограничивать. В отличие от ирисов бородатых, они — настоящие агрессоры, за 2—3 года могут полностью уничтожить своих соседей.

Со временем, когда вы в совершенстве освоите агротехнику ирисов, можно применять более сложные варианты посадки, например, устроить на своем участке мини-иридарий. Главное, не придерживаться стандартов, вносить во все элементы новизну, учитывая особенности участка, а также «прихоти» ирисов.

Александр МОНАКО,
08171 Киевская обл., Киево-Святошинский р-н,
с. Хотов, ул. Московская, 26. Фото автора

ЛУННЫЙ КАЛЕНДАРЬ НА ИЮНЬ 2005 г. (ВЫРАЩИВАНИЕ И РАЗМНОЖЕНИЕ КОМНАТНЫХ КУЛЬТУР)*

Вид работ	Комнатные культуры	
	Ароидные	
	цветущие	нецветущие
Черенкование	**3 (после 09:21), 4, 23**, 26, 27, 28 (до 08:52), **30 (после 14:46)**	
Высадка черенков в грунт	**8, 9, 10 (до 13:19), 15 (после 16:00), 16, 17 (до 18:04), 18, 19, 20, 21 (до 18:35)**	**8, 9, 10 (до 13:19), 13, 14, 15 (после 16:00), 16, 17 (до 18:04), 18, 19, 20, 21 (до 18:35)**
	Декоративно-лиственные	
Черенкование	**3 (после 09:21), 4, 23**, 26, 27, 28 (до 08:52), **30 (после 14:46)**	
Высадка черенков в грунт	**8, 9, 10 (до 13:19), 13, 14, 15 (до 08:25 и после 16:00), 16, 17 (до 18:04)**, 18, 19, **20, 21 (до 18:35)**	
Высадка детки	1, 2, 3 (до 08:25), **3 (после 09:21), 4, 5 (до 08:26), 23,** 28 (после 08:52), 29, 30 (до 10:58), **30 (после 14:46)**	
	Лекарственные	
Высадка детки	**8, 9, 10 (до 13:19), 13, 14, 15 (до 08:25)**	
	Лианы	
	цветущие	нецветущие
Черенкование	**3 (после 09:21), 4, 23,** 26, 27, 28 (до 08:52), **30 (после 14:46)**	
Высадка черенков в грунт	7 (до 21:51), **8, 9, 10 (до 13:19), 15 (после 16:00), 16, 17 (до 18:04),** 18, 19, **20, 21 (до 18:35)**	7 (до 21:51), **8, 9, 10 (до 13:19), 13, 14, 15 (после 16:00), 16, 17 (до 18:04),** 18, 19, **20, 21 (до 18:35)**
	Луковичные	
Высадка детки	**8, 9, 10 (до 13:19), 15 (после 16:00), 17, 18 (до 18:04). 18, 19, 20, 21 (до 18:35)**	
	Суккуленты (кактусы)	
Высадка детки	1, 2, 3 (до 08:25), **3 (после 09:21), 4, 5 (после 08:26), 23,** 28 (после 08:52), 29, 30 (до 10:58), **30 (после 14:46)**	
	Сенполии (узамбарские фиалки)	
Черенкование	**3 (после 09:21), 4, 23,** 26, 27, 28 (до 08:52), **30 (после 14:46)**	
Высадка черенков в грунт	8, 9, 10 (до 13:19), **15 (после 16:00), 16, 17 (до 18:04),** 18, 19	
Деление куста	**3 (после 09:21), 4, 5 (до 08:26),** 23, **30 (после 14:46)**	
	Эпифиты	
	цветущие	нецветущие
Черенкование	**3 (после 09:21), 4, 23,** 26, 27, 28 (до 08:52), **30 (после 14:46)**	
Высадка черенков в грунт	**8, 9, 10 (до 13:19), 15 (после 16:00), 16, 17 (до 18:04), 20, 21 (до 18:35)**	**8, 9, 10 (до 13:19), 13, 14, 15 (после 16:00), 16, 17 (до 18:04), 20, 21 (до 18:35)**

ЛУННЫЙ КАЛЕНДАРЬ ПРОВЕДЕНИЯ АГРАРНЫХ ПРИЕМОВ ДЛЯ КОМНАТНЫХ КУЛЬТУР НА ИЮНЬ 2005 г.

Вид работ	Комнатные культуры (все виды)
Полив	**8, 9, 10 (до 18:19),** 13, 14, 15 (до 08:25), **18, 19**
Борьба с вредителями	**7, 15 (после 16:00), 16, 17 (до 18:04), 18, 19**
Внекорневая подкормка	**8, 9, 10 (до 18:19),** 13, 14, 15 (до 08:25), **18, 19**
Подкормка	3 (после 09:21), 4, 5 (до 08:26), 23, 30 (после 14:46)
Борьба с болезнями	**3 (после 09:21), 4, 5 (до 08:26), 23, 30 (после 14:46)**
Перевалка цветущих	**8, 9, 10 (до 13:19), 15 (после 16:00), 16, 17 (до 18:04), 20, 21 (до 18:35)**
Перевалка нецветущих	**8, 9, 10 (до 13:19),** 10 (после 15:41), 11, 12 (до 14:41), **13, 14, 15 (до 08:25 и после 16:00), 16, 17 (до 18:04),** 18, 19, **20, 21 (до 18:25)**

ЛУННЫЙ КАЛЕНДАРЬ НА ИЮНЬ 2005 г. (ВЫСАДКА, ВЫРАЩИВАНИЕ И РАЗМНОЖЕНИЕ ДЕКОРАТИВНЫХ РАСТЕНИЙ В ОТКРЫТОМ ГРУНТЕ)

Вид работ	Однолетние культуры					
	цветущие			декоративно-лиственные		
	с пикировкой	без пикировки	бордюрные	с пикировкой	без пикировки	бордюрные
Высадка рассады	**8, 9, 10 (до 13:19), 15 (после 16:00), 16, 17 (до 18:09)**		—	**8, 9, 10 (до 13:19), 13, 14, 15 (до 08:25 и после 16:00), 16, 17 (до 18:09)**		—
	Двулетние и многолетние культуры					
Высадка рассады, деление куста и посадка	8, 9, 10 (до 13:19 и после 15:41), 11, 12 (до 14:41)					
Посев на рассаду	**23, 26, 27, 28 (до 08:52),** 28 (после 05:52), 29, 30 (до 10:58), **30 (после 14:46)**					

***Полужирным** шрифтом выделены самые благоприятные дни и интервалы времени для проведения соответствующих работ.

Катерина СОЛЯНИК, квадривиум Московской Астрологической Академии.

61058 Харьков, ул. Культуры, 10, кв. 66. Тел.: 8–057–702–36; 050–300–48–69.

Нежное кружево гипсофилы

Гипсофила, или качим (GYPSOPHYLA L.), принадлежит к семейству гвоздичных (Caryophyllaceae). Название рода происходит от греческих слов gypsos — гипс и philos — друг, что в переводе означает «любящая известь». Род насчитывает более 100 видов, распространенных в Евразии, Северо-Восточной Африке, Австралии, Новой Зеландии. Это однолетнее и многолетнее травянистое растение, иногда полукустарник с ветвистыми, голыми, прямостоячими или распростертыми стеблями (высота 20—50 см). Листья цельные, ланцетовидные, мелкие. Соцветия рыхлые, метельчатые, состоящие из некрупных цветков белой или розовой окраски. Плод — коробочка. Семена мелкие (в 1 г — 1 200—2 000 шт.), округлые, шероховатые, черные или коричневые с сероватым оттенком. Всхожесть сохраняют до трех лет. Выращивают гипсофилу преимущественно для аранжировки букетов.

Гипсофила изящная (Gypsophyla elegans Bieb.) — однолетнее растение, наиболее часто используемое в цветочном оформлении. В природе распространена в Южной Европе, на Кавказе, в Малой Азии. В культуре с 1828 г. Растение (высота 40—50 см) с ажурной структурой, обильно ветвящееся, главным образом в верхней части куста, что придает ему шаровидную форму. Стебли гладкие, тонкие, облиственные. Листья сидячие, узкие, ланцетовидные, покрыты восковым налетом. Цветки мелкие (диаметр не более 1 см), белой, розовой и карминной окраски, собраны в рыхлые, широкие, щитковидные соцветия. Цветет обильно, непродолжительно (не более месяца), в июне—июле.

Растение холодостойкое, светолюбивое и достаточно засухоустойчивое. Предпочитает некислые плодородные, известковые почвы (без добавки свежего навоза). Лучше растет на легких супесчаных почвах.

Размножают гипсофилу изящную семенами, высевая их в открытый грунт ранней весной (конец апреля — начало мая) или под зиму (в конце октября). Для получения 100 растений потребуется около 0,5 г семян. Всходы дружные, появляются через 8—10 дней после посева. Их прореживают, оставляя между растениями расстояние 10—12 см. Через 7—10 дней всходы подкармливают комплексным удобрением. Растение не выносит пересадку из-за стержневой корневой системы. Зацветает гипсофила изящная через 1,5 месяца после посева. Для продления периода цветения семена можно высевать в течение лета с промежутком в 15—20 дней. Семена созревают в июле, их собирают вырывая целиком все растение. Гипсофила дает самосев.

Существует несколько декоративных сортов гипсофилы изящной: *гибридная серия Ковент-Гарден* (Covent-Garden) — растение высотой до 45 см, цветки белые; сорт Монарх (Monarch) — растение высотой 35—40 см, цветки белые и розовые; сорт Элеганс (Elegans) — растения высотой до 30 см, цветки чисто-белые.

Гипсофила стенная (Gypsophyla muralis) — самый обычный обитатель средней полосы, отличается изысканной элегантностью. Ее тонкие, сильно разветвленные побеги достаточно прочны, хотя часто сгибаются под тяжестью многочисленных мелких цветков. Растение низкорослое, в виде компактного куста. Используют для оформления композиций, выдержанных в зеленых тонах, а также высаживают в подвесных кашпо.

Селекционерам удалось вывести несколько садовых форм гипсофилы стенной. Одна из самых декоративных — 'Джипси' ('Gypsy'), у нее часть цветков с махровым венчиком. Гарден Брайд (Garden Bride) — очень популярный старый сорт, цветки с простым околоцветником. Сорт Твини (Tweeny) очень похож на предыдущий, но отличается еще большей компактностью кустов, которые напоминают плотные подушечки.

Размножают гипсофилу стенную семенами, которые высевают на рассаду в марте. Для прорастания им необходим свет, поэтому семена высевают на поверхность субстрата. При этом необходимо следить, чтобы он был постоянно влажным. Выращивают всходы при температуре 10—15 °С. В открытый грунт рассаду высаживают в мае, а в июне растения зацветают. Если семена высеять на постоянное место в мае, цветение начнется в июле. В обоих случаях оно продлится до осени. Чтобы гипсофила стенная хорошо росла, ее следует высаживать в полутенистом месте, обеспечивая регулярный и обильный полив.

Гипсофила метельчатая (Gypsophyla paniculata L.) — многолетнее растение, в начале роста низкодекоративное, однако к моменту цветения ее прямостоячие побеги начинают сильно ветвиться, слегка полегают и образуют почти шаровидный куст (диаметр до 100 см). Зацветает в середине лета. Цветки мелкие, белые и столь многочисленные, что создается впечатление тончайшего кружева. Листья опушенные, серовато-зеленые, узкие, мелкие, в основном сосредоточены в нижней части растения. В культуре распространены сортовые формы с махровыми и розовыми цветками.

ЦВЕТНИК

Размножают растение семенами, высевая в открытый грунт в конце апреля. На постоянное место сеянцы (2—3 растения на 1 м²) пересаживают осенью. Более быстрый способ размножения — молодыми побегами с двумя междоузлиями, которые срезают так, чтобы нижний срез был непосредственно под нижним междоузлием, а верхний — над верхним. Черенки высаживают в грунт, прикрывают банкой, притеняют и регулярно поливают до укоренения. На зиму однолетние растения укрывают лапником или деревянными ящиками. Взрослые экземпляры укрытия не требуют.

Растение светолюбивое, зимостойкое, но сортовые формы требуют укрытия на зиму. Не переносит близких грунтовых вод. Предпочитает рыхлые супесчаные почвы. Пересадок не любит, да и многие годы не требует их. Корневая система глубокая, стержневого типа, уходит в почву на глубину до 60 см. Для нормального развития нуждается в строгом соблюдении агротехники.

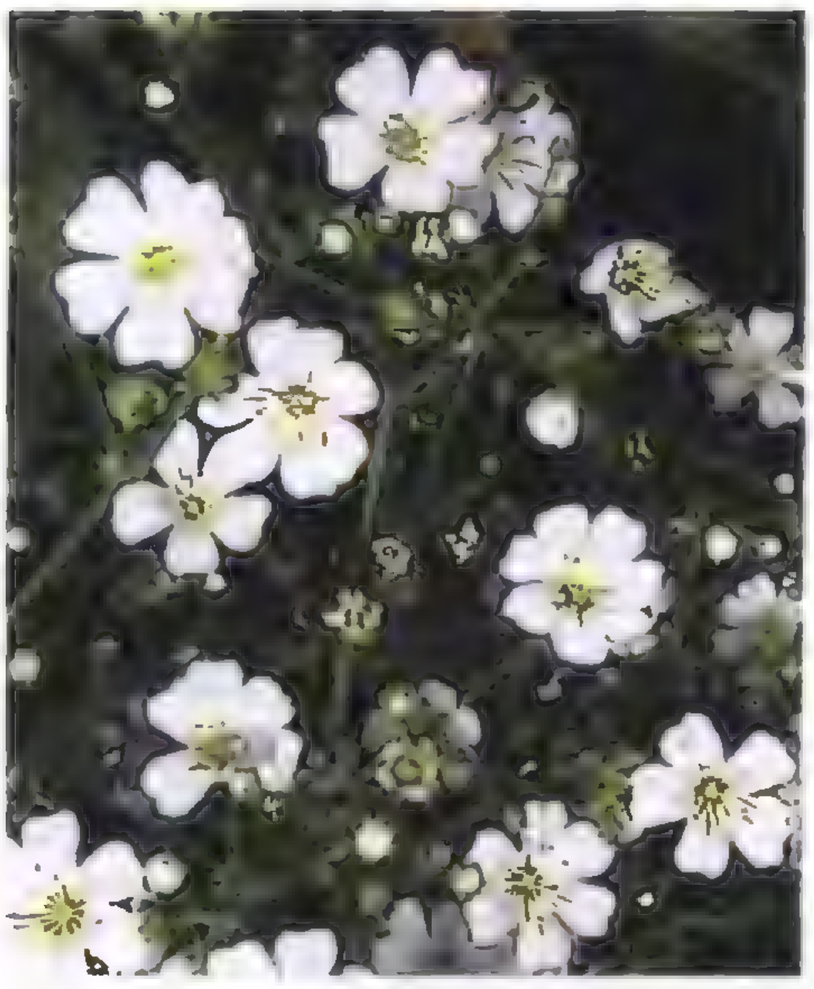

Гипсофила метельчатая удивительно гармонично смотрится в разных типах миксбордеров — «степном», «английском», «роскошном», «кружевном».

Выращивают ее главным образом для срезки и аранжировки букетов. Это отличный материал для сухих композиций, широко используемых флористами. В букетах гипсофила метельчатая хорошо сочетается с изысканными цветами — розами, душистым горошком и др. В озеленении ее рекомендуется высевать в миксбордерах, заполняя пустующие после луковичных и двулетников места. Используется в мавританских цветущих газонах, а также в смешанных рабатках, в групповых и одиночных посадках. Гипсофила эффектно смотрится в комбинации с бархатцами, эшшольцией, годецией и другими крупноцветковыми растениями.

Светлана МАШКОВСКАЯ,
кандидат биологических наук,
Национальный ботанический
сад им. Н. Н. Гришко НАН Украины

КАЛЕНДАРЬ ЦВЕТОВОДА

Закрытый грунт. Настало лето. Большинство комнатных растений (пальмы, папоротники, олеандр, азалии, гибискус и др.) можно вынести из помещений и установить на наружных подоконниках, балконах, террасах и пр. В этот период им очень полезен свежий воздух, однако приучать растения к нему нужно постепенно, защищая от сильных ветров. Можно также вынести на улицу кактусы и другие суккуленты. Они прекрасно чувствуют себя на солнечных местах, и, безусловно, украсят каменистый сад. Комнатные растения регулярно поливают, подкармливают, опрыскивают водой, ежедневно осматривают. В случае обнаружения вредителей листья и стебли обрабатывают табачным настоем, добавляя в него хозяйственное мыло.

Оставшиеся в помещении растения (геснериевые, орхидные, ароидные и др.) притеняют от яркого света, поливают водой комнатной температуры, землю периодически рыхлят. Изредка их подкармливают слабым настоем коровяка (1: 20) или 0,05%-ным раствором полного минерального удобрения.

Открытый грунт. В первой декаде месяца, после того как минует угроза заморозков, высаживают георгины и рассаду теплолюбивых однолетников (астры, бархатцы, сальвия, настурция, петуния, цинния, душистый табак, однолетние георгины и др.). Высаживать растения лучше всего в пасмурные, нежаркие дни или вечером.

У тюльпанов, нарциссов, гиацинтов удаляют отцветшие цветоносы. Растения подкармливают суперфосфатом. Как только листья пожелтеют, луковицы выкапывают.

В начале месяца выкапывают мелколуковичные (кандык, подснежники, пролески, пушкинию, белоцветник) и клубнелуковичные (крокусы, безвременник) культуры, а также рябчики, в том случае, если растения необходимо размножить или рассадить. Луковицы и клубнелуковицы укладывают тонким слоем в деревянные или картонные емкости и выдерживают в помещении с хорошей вентиляцией 3—5 дней. Затем посадочный материал очищают от земли, листьев, корней и хранят в тех же емкостях до посадки. Для профилактики грибных болезней перед закладкой на хранение посадочный материал выдерживают в растворе фундазола (30—40 г на 10 л воды) в течение 25 мин. От вредителей проводят обработку актелликом (0,15 мл на 1 л воды).

В этом месяце продолжают полив и подкормку многолетников и декоративных кустарников. Можно применять настой коровяка (1:10) или куриного помета (1:20) с добавлением половинных доз минеральных удобрений. Под крупные и взрослые (особенно старые) растения расход удобрительных смесей увеличивают, под мелкие и молодые посадки — снижают. Все подкормки проводят в прохладные и пасмурные дни, а в жаркую погоду — ранним утром или вечером (после 17 ч.), сопровождая их поливами.

Еще не поздно посеять семена календулы, настурции, маттиолы, алиссума, космеи, китайской примулы, цинерарии.

Можно высадить в цветник некоторые растения закрытого грунта — пеларгонию, фуксию, бегонию, хлорофитум. Полностью сформированные цветники необходимо регулярно поливать, подкармливать (каждые две недели) и пропалывать.

«Китайские» фонарики

родом из южно-американских тропиков

Эти очаровательные красивоцветущие растения семейства ослинниковых, произрастающие в природе в Центральной и Южной Америке, новой Зеландии, на острове Таити, поражают разнообразием форм и окраски. Род фуксии назван в честь Л. Фукса — немецкого врача и ботаника и насчитывает около 100 видов.

Когда-то наши бабушки активно выращивали фуксии у себя на подоконниках. Затем они были незаслуженно забыты. Сегодня фуксия гибридная переживает свое второе рождение, украшая с мая по сентябрь наши дома и усадьбы.

Фуксия гибридная (Fuchsia hybrida hort., Fuchsia speciosa hort.) — небольшой многолетний кустарник или полукустарник с супротивными листьями и многочисленными свисающими цветками. Листья округло-яйцевидные, заостренные, иногда с зубчатыми краями. Цветки крупные, простые, махровые и разноцветные, оригинальной формы, некоторые напоминают висячие фонарики.

Это неприхотливое растение предпочитает влажный и чистый воздух. Летом фуксию лучше содержать на балконе, веранде, в беседке или с наружной стороны окна в подвесных кашпо, где растение хорошо развивается и обильно цветет до поздней осени. При этом его нужно хорошо поливать (почва между поливами должна просохнуть) и регулярно подкармливать органическими и минеральными удобрениями. Нужно помнить, что цветущую фуксию не следует переставлять в другое место, так как растение может сбросить бутоны и цветки.

Фуксии, как и другие растения, произрастающие в тропических лесах Южной и Центральной Америки, хорошо растут и цветут в местах, освещаемых утренним солнцем. Правда, от жаркого солнца растения необходимо обязательно притенять.

Размножают фуксию семенами, стеблевыми и листовыми черенками. Поскольку при семенном размножении сеянцы в основном не повторяют окраску и форму родительских растений, их используют для получения новых гибридов. Стеблевые черенки укореняют во влажном песке или воде, а затем высаживают в питательную смесь. Для размножения фуксии листовыми черенками выбирают крупный зрелый листок с сильным черешком, точным и резким движением обрывают его со стебля, а затем укореняют во влажном песке или воде. У основания черенка прорастает почка, которая со временем разовьется в молодое растение. Чтобы стимулировать цветение фуксии и придать ей форму, ее следует регулярно прищипывать и обрезать. На молодых экземплярах для поощрения ветвления прищипывают концы стеблей, на цветущих — удаляют увядшие цветки, чтобы стимулировать формирование новых бутонов.

На зиму фуксии помещают в холодное (температура 6—8 °С) и светлое помещение. Полив сокращают. Ежегодно ранней весной растения пересаживают в свежий субстрат, состоящий из глинисто-дерновой земли, перегноя, торфа и песка (3:2:1:1). При пересадке укорачивают корни и обрезают крону. Это стимулирует рост молодых побегов, и растение полностью омолаживается.

Основной вредитель фуксии — белокрылка. В случае появления вредителя растение следует обработать химическими средствами защиты (например, актара, актеллик).

Сегодня существует множество прекрасных гибридных сортов фуксии: сорта-гиганты с цветками размером с детский кулачок; сорта с махровыми цветками, разноцветными чашелистиками и венчиком («юбочкой»), сорта с простыми цветками, поражающие необыкновенным разнообразием формы и окраски.

Ниже приводим описание наиболее эффектных и популярных сортов фуксии гибридной.

Annabel— кустовая форма, бутоны крупные, удлиненные, чашелистики белые (при ярком освещении приобретают розовый оттенок), «юбочка» белая, цветки крупные, махровые, листья светло-зеленые, цветет обильно и продолжительно.

Brokwood Goy — ампельная форма, бутоны очень крупные, округлые, чашелистики белые, с зелеными кончиками, венчик синий, с яркими бело-розовыми мазками, цветки крупные, густомахровые, листья зеленые, цветет обильно.

Cliantha — кустовая форма, бутоны крупные, округлые, чашелистики розового цвета, «юбочка» голубовато-сиреневая, по торцу каждого лепестка — тонкий белый кантик, цветки крупные, махровые, листья светло-зеленые, цветет очень обильно.

Fey — ампельная и кустовая форма, бутоны очень крупные, продолговатые, чашелистики белые, с зеленоватым кончиком, «юбочка» лавандово-голубая, цветки крупные, густомахровые, листья зеленые, цветет обильно и продолжительно.

Golden Anniversary — кустовая и ампельная форма, бутоны крупные, округлые, чашелистики белые, венчик темно-лиловый с нежными розовыми мазками, цветки очень крупные, густомахровые, листья некрупные, зеленые, цветет обильно.

Drama Girl — ампельная форма, бутоны очень крупные, округлые, с чуть острыми кончиками, чашелистики белые, с зеле-

«Китайские» фонарики

родом из южно-американских тропиков

Эти очаровательные красивоцветущие растения семейства ослинниковых, произрастающие в природе в Центральной и Южной Америке, новой Зеландии, на острове Таити, поражают разнообразием форм и окраски. Род фуксии назван в честь Л. Фукса — немецкого врача и ботаника и насчитывает около 100 видов.

Когда-то наши бабушки активно выращивали фуксии у себя на подоконниках. Затем они были незаслуженно забыты. Сегодня фуксия гибридная переживает свое второе рождение, украшая с мая по сентябрь наши дома и усадьбы.

Фуксия гибридная (Fuchsia hybrida hort., Fuchsia speciosa hort.) — небольшой многолетний кустарник или полукустарник с супротивными листьями и многочисленными свисающими цветками. Листья округло-яйцевидные, заостренные, иногда с зубчатыми краями. Цветки крупные, простые, махровые и разноцветные, оригинальной формы, некоторые напоминают висячие фонарики.

Это неприхотливое растение предпочитает влажный и чистый воздух. Летом фуксию лучше содержать на балконе, веранде, в беседке или с наружной стороны окна в подвесных кашпо, где растение хорошо развивается и обильно цветет до поздней осени. При этом его нужно хорошо поливать (почва между поливами должна просохнуть) и регулярно подкармливать органическими и минеральными удобрениями. Нужно помнить, что цветущую фуксию не следует переставлять в другое место, так как растение может сбросить бутоны и цветки.

Фуксии, как и другие растения, произрастающие в тропических лесах Южной и Центральной Америки, хорошо растут и цветут в местах, освещаемых утренним солнцем. Правда, от жаркого солнца растения необходимо обязательно притенять.

Размножают фуксию семенами, стеблевыми и листовыми черенками. Поскольку при семенном размножении сеянцы в основном не повторяют окраску и форму родительских растений, их используют для получения новых гибридов. Стеблевые черенки укореняют во влажном песке или воде, а затем высаживают в питательную смесь. Для размножения фуксии листовыми черенками выбирают крупный зрелый листок с сильным черешком, точным и резким движением обрывают его со стебля, а затем укореняют во влажном песке или воде. У основания черенка прорастает почка, которая со временем разовьется в молодое растение. Чтобы стимулировать цветение фуксии и придать ей форму, ее следует регулярно прищипывать и обрезать. На молодых экземплярах для поощрения ветвления прищипывают концы стеблей, на цветущих — удаляют увядшие цветки, чтобы стимулировать формирование новых бутонов.

На зиму фуксии помещают в холодное (температура 6—8 °С) и светлое помещение. Полив сокращают. Ежегодно ранней весной растения пересаживают в свежий субстрат, состоящий из глинисто-дерновой земли, перегноя, торфа и песка (3:2:1:1). При пересадке укорачивают корни и обрезают крону. Это стимулирует рост молодых побегов, и растение полностью омолаживается.

Основной вредитель фуксии — белокрылка. В случае появления вредителя растение следует обработать химическими средствами защиты (например, актара, актеллик).

Сегодня существует множество прекрасных гибридных сортов фуксии: сорта-гиганты с цветками размером с детский кулачок; сорта с махровыми цветками, разноцветными чашелистиками и венчиком («юбочкой»), сорта с простыми цветками, поражающие необыкновенным разнообразием формы и окраски.

Ниже приводим описание наиболее эффектных и популярных сортов фуксии гибридной.

Annabel — кустовая форма, бутоны крупные, удлиненные, чашелистики белые (при ярком освещении приобретают розовый оттенок), «юбочка» белая, цветки крупные, махровые, листья светло-зеленые, цветет обильно и продолжительно.

Brokwood Goy — ампельная форма, бутоны очень крупные, округлые, чашелистики белые, с зелеными кончиками, венчик синий, с яркими бело-розовыми мазками, цветки крупные, густомахровые, листья зеленые, цветет обильно.

Cliantha — кустовая форма, бутоны крупные, округлые, чашелистики розового цвета, «юбочка» голубовато-сиреневая, по торцу каждого лепестка — тонкий белый кантик, цветки крупные, махровые, листья светло-зеленые, цветет очень обильно.

Fey — ампельная и кустовая форма, бутоны очень крупные, продолговатые, чашелистики белые, с зеленоватым кончиком, «юбочка» лавандово-голубая, цветки крупные, густомахровые, листья зеленые, цветет обильно и продолжительно.

Golden Anniversary — кустовая и ампельная форма, бутоны крупные, округлые, чашелистики белые, венчик темно-лиловый с нежными розовыми мазками, цветки очень крупные, густомахровые, листья некрупные, зеленые, цветет обильно.

Drama Girl — ампельная форма, бутоны очень крупные, округлые, с чуть острыми кончиками, чашелистики белые, с зеле-

ными кончиками (со временем приобретают розовый цвет), венчик сине-голубой с ярко-розовыми мазками, цветки крупные, густомахровые, листья зеленые.

Golden Monigue — ампельная форма, чашелистики ярко-розовые, «юбочка» ярко-розовая с фиолетовыми мазками, цветки густомахровые, листья некрупные, удлиненные, золотистого оттенка.

Joe Kisber — ампельная и кустовая форма, чашелистики белые, «юбочка» сине-сиреневая, цветки очень крупные, густомахровые, цветет обильно и продолжительно.

Kay Riley — кустовая форма, бутоны крупные, удлиненные, чашелистики розовые, венчик розовый с расплывчатой белой каймой по краю лепестков, цветки очень крупные, махровые, листья зеленые, крупные.

Masquerade— ампельная и кустовая формы, бутоны крупные, продолговатые, чашелистики белые с зелеными кончиками, со временем приобретают розовый оттенок, «юбочка» насыщенного сине-пурпурного цвета, с розовыми яркими мазками на верхних лепестках, цветки крупные, густомахровые, листья зеленые, цветение обильное и продолжительное.

Peachy — ампельная форма, бутоны продолговатые, крупные, чашелистики белые, венчик розовый (со временем приобретает персиковый оттенок), цветки махровые, очень крупные, листья зеленые, крупные.

Pink Marshmallow — ампельная форма, бутоны очень крупные, округлые, чашелистики кремово-белые с зелеными кончиками, «юбочка» кремово-белая с нежно-розоватым оттенком, цветки очень крупные, густомахровые, листья светло-зеленые, крупные.

Purple Heart — кустовая форма, бутоны крупные с острым кончиком, чашелистики темно-красные, «юбочка» ярко-красная с фиолетовыми мазками, цветки крупные, густомахровые, листья крупные, зеленые, цветет обильно.

Rochees New Millenium — кустовая форма, бутоны крупные, округлые, чашелистики пурпурно-красные, венчик темно-вишневый (цвета переспелой вишни), цветки крупные, махровые, листья зеленые.

Балерина — кустовая форма, бутоны круглые, крупные, слегка приплюснутые, чашелистики красные, «юбочка» белая, цветки очень крупные, махровые, многорядные, листья зеленые, цветет обильно и продолжительно.

Laura — кустовая и ампельная форма, бутоны вытянутой формы (напоминают сосульки), чашелистики очень крупные, малиновые, полностью раскрытые, «юбочка» ярко-малиновая, цветки простые, листья небольшие, зеленые, цветение обильное и продолжительное.

Katie — ампельная форма, чашелистики белые с ярко-зелеными кончиками, «юбочка» немахровая, нежно-лавандовая, цветки некрупные, но очень нежные и красивые, листья зеленые, некрупные, цветение обильное и продолжительное.

Coguet Bell — кустовая форма, чашелистики ярко-розовые, удлиненные, «юбочка» нежно-сиренево-голубая, в форме слегка раскрытого колокольчика, листья темно-зеленые, удлиненные, цветение обильное и продолжительное.

Маринка — ампельная форма, бутоны округлые, чашелистики ярко-красные, глянцевые, венчик ярко-красный, глянцевый, цветки полумахровые, листья темно-зеленые с красными прожилками и черешками, побеги красные, цветение обильное и продолжительное.

Winston Churchill — кустовая форма, бутоны округлые, чашелистики красные, венчик темно-синий, цветки крупные, густомахровые (по форме напоминают ежей), листья темно-зеленые, некрупные, цветет очень обильно и продолжительно.

Royal Mosaic — ампельная форма, бутоны округлые, чашелистики светло-розовые, «юбочка» фиолетовая с розовыми бликами, цветки крупные, густомахровые, листья крупные, зеленые.

Четко придерживаясь рекомендаций по уходу за фуксиями, можно успешно выращивать удивительной красоты растения, которые летом украсят ваш дом и участок.

Раиса КАЧАН,
70112 Запорожская обл.,
Новониколаевский р-н, с. Сторчевое.
Тел (06144) 95-3-20.

Идеальные условия

Условия содержание свиней в частных хозяйствах и на свинофермах значительно отличаются. Но в обоих случаях, чтобы получить здоровых поросят (соответственно много дешевой свинины), важно не только выбрать высокопродуктивную породу, ежедневно задавать животным полноценные корма, но и создавать для них оптимальные условия обитания.

Чтобы животные нормально росли и развивались, необходимы определенный температурный и световой режим, влажность и состав воздуха (в свинарнике), а также полезная площадь и моцион.

Помещение для свиней должно быть с плотными непромерзающими стенами, теплой водонепроницаемой крышей, твердым и теплым полом со сточными канавами для удаления воды и мочи, оптимальным освещением и вентиляцией. Недостаточно теплое помещение на зиму обкладывают сухой соломой, камышом или половой. Использовать для этой цели навоз нежелательно, так как из-за него отсыревают стены. А свиньи, как известно, больше всего боятся сырости и холода.

Новый свинарник обычно строят с подветренной стороны относительно дома, располагая его несколько ниже (но не в низине, которую может затопить). Двери и окна при этом ориентируют на юг. Фундамент под стены закладывают из бутового камня на глубину 50—70 см, сверху его покрывают битумом и выстилают толем или рубероидом

Для строительства помещения используют материалы, хорошо удерживающие тепло, — шлакоблоки, кирпич, ракушечник, саман. Нельзя использовать при строительстве свинарника железобетон. Внутренние стены штукатурят и белят. При устройстве наклонной крыши высота передней стенки должна быть не менее 2 м, задней — 1,5 м.

Желательно в свинарнике подшить потолок, если такой возможности нет, то на доски перекрытия укладывают теплоизоляционный слой из опилок или шлака, а сверху — доски, которые застилают рубероидом, толем, шифером или черепицей.

При сооружении свинарника особое внимание следует уделить устройству пола. Он должен быть прочным и теплым. Лучше всего делать его из досок. Их укладывают на лаги, которые в свою очередь размещают на слое (5—10 см) хорошо утрамбованной глины. Доски размещают так, чтобы они плотно прилегали к глине. Пол делают с обязательным уклоном (из расчета 3 см на 1 м длины) для стока мочи и воды.

Навозные отходы из помещения необходимо удалять. Для этого многие в передней части пола устраивают облицованную досками канаву с уклоном к яме, которую выкапывают рядом со свинарником. Стены ямы лучше всего выложить кирпичом, а сверху накрыть ее деревянным щитом.

Для вентиляции в свинарнике обычно устанавливают вытяжную трубу с колпаком над ней. Помещение, особенно если в нем содержится свиноматка с поросятами, должно быть хорошо освещено.

Станок для животных монтируют из дерева или металла. Площадь его для содержания молодняка, находящегося на выращивании или откорме, — 3—4

м² на одну голову, для свиноматки — не менее 5 м². В станке подсосной свиноматки целесообразно выделить место для подкормки поросят-сосунов (высота перегородки —1 м, лаза — 30х25 см). Место для поросят разделяют на две части. В одной размещают в корытах-кормушках подкормку и воду, во второй — оборудуют для них логово. Для дополнительного обогрева над логовом (на высоте 50—60 см от пола) подвешивают электрическую лампочку мощностью 60—100 Вт. Освещенность можно регулировать в зависимости от поведения поросят. В первые две недели жизни им особенно необходимы свет и тепло.

Рядом со свинарником обычно оборудуют огороженную выгульную площадку размером до 15 м².

Выращивать и откармливать в одном станке лучше двух поросят, поскольку свиньи — стадные животные и одиночество их угнетает. Вдвоем они будут чувствовать себя спокойнее, у них будет хороший аппетит и высокие привесы. При содержании трех и более поросят обязательно появится лидер, который будет добиваться своего превосходства силой, что отрицательно скажется на других подсвинках (у них снизятся приросты).

При первом размещении животных в станке следует водой наметить зону пола для их физиологического освобождения от экскрементов. Чтобы в помещении было всегда чисто и сухо, кормить животных лучше всего на выгульной площадке, а после кормления 15—20 мин выдержать в загоне. За это время они освобождают кишечный тракт и мочевой пузырь, постепенно приучаясь к такому режиму.

Оптимальная температура в помещении для молодняка, находящегося на выращивании и откорме, — 18—20 °С, для подсосных свиноматок — 16—18 °С. Относительная влажность воздуха в зоне их содержания — 65—70%. В зоне размещения новорожденных поросят температура воздуха в первые дни должна быть 28—32 °С, в последующем ее понижают до 20—22 °С. У поросят, находящихся на откорме, при температуре более 30 °С резко снижается аппетит — они хуже поедают корм и, как правило, медленнее набирают живую массу. Поэтому в летний период свиней целесообразно содержать в приспособленных условиях: в летних домиках, шалашах или под навесом.

Многочисленные исследования ученых и наблюдения практиков свидетельствуют о том, что при несоблюдении элементарных условий, необходимых для нормального роста и развития животного, на каждом поросенке при откорме до 100 кг владелец недополучает 10—15 кг свинины. Другими словами, для получения большого количества высококачественной и дешевой свинины животных необходимо не только хорошо кормить и вволю поить водой, но и создавать им комфортные условия содержания.

Валентин РЫБАЛКО,
директор Института свиноводства им. А. В. Квасницкого УААН

ПОЛЕЗНЫЕ АДРЕСА

По многочисленным просьбам наших читателей Институт свиноводства УААН любезно предоставил нам адреса и телефоны ведущих хозяйств по разведению наиболее популярных в Украине пород свиней.

Крупная белая

Племзавод «Обрий» — Днепропетровская обл., Покровский р-н, с. Коломийцы, ул. Ленина, 38. Тел. 8-(056-38) 5-57-37.
Племзавод «Колодянский бекон» — Житомирская обл., Новоград-Волынский р-н, с. Колодянка. Тел. 8 (04141) 5-22-65.
Агрофирма «Свитанок» — Киевская обл., Васильковский р-н, с. Ковалевка, ул. Ленина, 1. Тел. 8 (04471) 7-69-42.
Агрофирма «Днестровская» — Одесская обл., Арцизский р-н, с. Теплица. Тел. 8 (04845) 2-42-45.
Агрофирма «Маяк» — Полтавская обл., Глобинский р-н, с. Бугаевка. Тел. 8 (05365) 2-18-84.
ЧОП «Ивановское» — Тернопольская обл., Теребовлянский р-н, с. Ивановка. Тел. 8 (03551) 4-73-43.
ФХ «Кегичевское» — Харьковская обл., Кегичевский р-н, с. Лозовая. Тел. 8 (0572) 95-38-95.
СХПК «Мамалыга» — Черновицкая обл., Новоселицкий р-н, с. Мамалыга. Тел. 8 (03733) 5-22-35.
О-во «Журавка» — Черниговская обл., Варвинский р-н, с. Журавка. Тел. 8 (04644) 2-14-09.
Племзавод «Степное» — Запорожская обл., Каменско-Днепровский р-н, с. Центральное. Тел. 8 (06138) 9-93-36.
Племрепродуктор «Червона Зирка» — Донецкая обл., Константиновский р-н, г. Дружковка. Тел. 8 (06272) 4-31-61.
Племзавод «Терновский» — Сумская обл., Недригайловский р-н, пгт Терны. Тел. 8 (0542) 22-62-90.
Агрокомбинат «Калита» — Киевская обл., Броварской р-н, пгт Калита. Тел. 8 (04494) 6-86-43.
О-во «Агропромышленная компания» — Запорожская обл., г. Мелитополь, ул. Кирова, 175. Тел. 8 (06192) 6-18-59.

Миргородская

ОХ им. Декабристов — Полтавская обл., Миргородский р-н, с. Великий Байрак. Тел. 8 (05355) 5-21-59.
ОХ «Шаровка» — Хмельницкая обл., Ярмолинецкий р-н, с. Шаровка. Тел. 8 (03853) 2-16-01.

Полтавская мясная

ОХ «Тахтаулово» — Полтавская обл., Полтавский р-н, с. Тахтаулово. Тел. 8 (0532) 52-92-23.
ОХ «Агрономия» — Николаевская обл., Арбузинский р-н, с. Агрономия. Тел. 8 (05132) 9-35-17.

Уэльская

ОХ «Гонтаровка» — Харьковская обл., Вовчанский р-н, с. Гонтаровка. Тел. 8 (05741) 2-33-04.

Украинская мясная

ОХ «Елита» — Киевская обл., Мироновский р-н, с. Центральное. Тел. 8 (04474) 7-42-51.
О-во «Агро-Овен» — Днепропетровская обл., Магдалиновский р-н, с. Оленивка. Тел. 8 (0562) 33-45-91.
ЧСХП «Горинь» — Тернопольская обл., Лановецкий р-н, с. Барсуки. Тел. 8 (03549) 2-17-01.

Украинская степная белая

О-во «Калинина» — Запорожская обл., Якимовский р-н, с. Червоноармейское. Тел. 8 (06131) 9-45-10.
Племзавод «Аскания Нова» — Херсонская обл., Чаплинский р-н, пгт Аскания Нова. Тел. 8 (05536) 6-12-73.

Украинская степная рябая

Племзавод «Аскания Нова» — Херсонская обл., Чаплинский р-н, пгт Аскания Нова. Тел. 8 (05536) 6-12-73.

Красно-поясная специализированная линия

Агрофирма «Нива» — Тернопольская обл., Подволоческий р-н, с. Каменки. Тел. 8 (03543) 2-17-73.
ВР «Гвардейский» — Одесская обл., Коминтерновский р-н, пос. Гвардейское. Тел. 8 (04855) 9-32-42.

В этом номере мы продолжаем рассказывать о полуводных пушных зверьках — нутриях. Сегодня речь пойдет о кормлении этих животных при вольной системе выращивания, а также о кормлении беременных, лактирующих самок, подсосного и отсаженного молодняка.

Основы кормления

При кормлении нутрий необходимо придерживаться определенных рационов и норм, а еще — обязательно учитывать, что грубые корма, составляющие основу кормления нутрий, содержат высокий процент клетчатки и низкую калорийность. Известны следующие **различные способы разведения нутрий: клеточный, полувольный, вольный.** При клеточном нутрии находятся круглый год в неволе (в клетках), поэтому нутриевод обеспечивает животных кормом, питьевой водой и водой для купания. При полувольном содержании животные в теплый период года (с весны до поздней осени) находятся на свободном выгуле, где питаются водно-болотной растительностью под контролем нутриевода, и получают зерновую подкормку на весь период пребывания в водоеме. Перед ледоставом всех нутрий из водоема вылавливают и переводят в клетки или вольеры.

Многолетними исследованиями (более 50 лет), проведенными в Украине, была подтверждена возможность круглогодичного разведения нутрий на воле в незамерзающих и замерзающих водоемах. Безусловно, при этом нутриевод должен помочь животным пережить зиму, морозы, метели, ледостав. С этой целью поздней осенью на водоемах, заселенных исключительно выносливыми и стойкими к заболеваниям животными, проводят различные биотехнические мероприятия. В первую очередь, создают искусственные убежища (примитивные стога сена, соломы, укрытые ветвями деревьев), обеспечивают нутрий зерновыми, корнеплодами, защиту их от хищников.

Основу питания нутрий, обитающих на воле в водоеме, составляют водно-болотные и прибрежные растения. Для более высокой продуктивности нутрий, а также, чтобы удержать зверьков от кочевки или миграции, их подкармливают в основном зерновыми кормами, которые раскладывают в установленные на плотиках кормушки, сопровождая этот процесс звуковым сигналом для выработки у нутрий условного рефлекса. Так, летом молодые нутрии в возрасте двух месяцев и более, обитающие в водоеме, получают зерновую подкормку от 50 до 150 г. Количество ее зависит от состояния естественной кормовой базы водоема, возраста обитающих в нем животных и их физиологического состояния (беременные и кормящие самки, племенные самцы). В четырехмесячном возрасте молодняк получает половину нормы взрослых животных, в шестимесячном — 75%, в семимесячном— норму взрослого животного.

Особое внимание следует уделять кормлению беременных самок. После установления факта спаривания норму кормов постепенно увеличивают на 25% по сравнению с нормой для нутрий основного стада. Количество корма, необходимого для поддержания организма взрослого животного (масса 5—6 кг) в норме составляет примерно 500—600 ккал в сутки. Для этого требуется: зерновых (например, кукурузы) — 100—150 г, сладких корнеплодов (морковь, сахарная или кормовая свекла) — 300—350 г, сена — 50—100 г. Это примерная норма для нутрий, содержащихся в неволе. При вольном содержании нутрии затрачивают много энергии на добычу корма в воде и под водой, особенно в зимнее время. На основании проведенных опытов установлено, что питательность летних и зимних рационов примерно одинакова. Это обусловлено тем, что хотя зимой обмен веществ у нутрий на 10—12% выше, чем летом, однако примерно на столько же лучше и использование зверками зимних рационов. Кроме того, зимой у нутрий снижается активность и потребление кормов.

Перед случкой самки должны иметь хорошую упитанность, но это не значит, что они должны быть жирными (перекормленными). Для поддержания здоровья беременной самки, а также для роста и развития плода необходимо достаточное количество питательных веществ, в том числе витаминов, минеральных солей, макро- и микроэлементов. В первой половине беременности, которая длится 130 дней, для молодых самок-первородок в возрасте 8—11 месяцев в сутки требуется: свеклы или моркови (зимой) или травы (летом) — 270—350 г, концентратов (кукуруза, ячмень, овес, пшеница) — 120—170 г, жмыха или гороха — 5—10 г, рыбной или мясокостной муки — 4—8 г, соли поваренной — 1,5 г, качественного сена или травяной муки (клевера, люцерны) — 25—30 г, рыбьего жира 2,0—2,5 г. Во второй половине беременности норму кормов для первородок увеличивают на 20—25%, взрослым самкам — несколько меньше. Молодые беременные самки нуждаются в питательных веществах как для роста эмбрионов, так и для обеспечения собственного растущего организма. Напомним, что рост и развитие нутрии продолжается до 12—14 месяцев. В рацион беременных самок важно включать корма, содержащие значительное количество витаминов, в том числе рыбий жир, а также легкоусвояемые корма (например, морковь). Скармливаемые беременным самкам корма должны быть доброкачественными, чистыми, свежими, высококалорийными.

СРЕДНИЕ НОРМЫ СУТОЧНОГО РАЦИОНА ДЛЯ НУТРИЙ
(на одну голову), г

Корм	Взрослые нутрий основного стада		Подсосный молодняк (от рождения до отсадки)		Отсаженный молодняк (от 2 до 6 месяцев)	
	Лето	Зима	Лето	Зима	Лето	Зима
Корнеплоды	—	400	—	150	150	300
Зерновые	150	150	35	35	80—100	80—100
Сено	—	100	—	50		100
Веточный корм		150	50	50	50	150
Зеленые и сочные корма	1 000	—	250	—	500—700	—
Животные корма (боенские отходы), рыба, мясокостная мука	15—20	15—20	—	—	15—20	—
Молоко	—	—	20	20	20	20
Поваренная соль	1	1	0,2	0,2	0,5	0,5
Мел	1,5	1,5	0,5	0,5	1,0	1,0
Рыбий жир	0,5	0,5	—	0,3	0,3	0,3

Кормление лактирующих несколько отличается от кормления беременных самок. Так, лактирующей самке необходима энергия для производства молока, для кормления своих детенышей вплоть до 2—3-месячного возраста. Поэтому пища должна быть обильной и разнообразной. При этом количество корма рассчитывают как на мать, так и на каждого щенка. Например, в сутки самке массой 5 кг с пятью щенками необходимо: в зимний период (100-калорийная порция) — свеклы — 675 г, ячменя — 270 г, молотой люцерны — 40,5 г, мясокостной или рыбной муки — 19 г. В летний период рацион сохраняется, однако вместо свеклы задают 500 г качественной бобово-злаковой травы.

Наблюдения за **питанием новорожденных** показали, что, кроме материнского молока, 3—4-дневные щенки начинают постепенно пробовать корм матери. Детеныши с каждым днем набирают массу, поэтому нутриевод должен ежемесячно увеличивать нормы подкормки. Например, в течение первых 1—1,5 месяцев подсосного периода для подкормки щенков используют специальный хлеб (кукурузная мука — 60—70%, ячменная мука — 25—30%, жмых или отруби — 5—10%). При этом добавляют на одну голову в сутки: для подсосного молодняка (в первые месяцы жизни) — 0,2 г соли, 0,5 г мела; для отсаженного (с 3- до 6-месячного возраста) —0,5 г соли, 1 г мела.

Известно, что у самки нутрии молочные железы (4, реже — 5 пар) расположены на боку, ближе к спине, на расстоянии 6—7 см друг от друга. Даже находясь на мелководье, она может кормить своих детенышей. Как правило, самка нормально выкармливает 5—7 детенышей. При очень большом помете (8—13 детенышей) она не в состоянии их полностью прокормить. Поскольку более крупные и сильные угнетают слабых, последние от недоедания становятся тощими и могут погибнуть. В этом случае нужно отсадить несколько (2—4 щенка) детенышей от многоплодной самки к другой ощенившейся самке, у которой 3—5 детенышей. Любая ощенившаяся самка не терпит присутствия в своем гнезде чужого детеныша и может его тут же загрызть. Чтобы этого не случилось, самку-преемницу удаляют на 2—3 ч из клетки. Несколько подсаженных щенков переносят в гнездо самки-преемницы и осторожно обтирают всех детенышей какой-либо ароматной травой. После этого самку возвращают в клетку. Проголодавшиеся детеныши тут же устремляются к матери и начинают ее сосать. Накопившееся у матери молоко, по-видимому, возбуждает нервную систему животного — срабатывает «материнский инстинкт». Процедуру подсадки «чужих» детенышей необходимо проводить очень осторожно. Если же самка обнаружит чужого детеныша, будет злобно рычать и не давать себя сосать, подсаженных детенышей следует сразу убрать из клетки и повторить процедуру, но уже с другой самкой.

Иногда складывается ситуация, при которой нет возможности подсадить к кормящей самке чужих детенышей. В этом случае новорожденных зверьков выкармливают искусственно.

Первую неделю через каждые 3 ч детенышу выпаивают (через соску или пипетку) теплое (температура 35—37 °С) кипяченое коровье молоко — 15—20 г. На следующую неделю количество молока увеличивают до 40—50 г и постепенно приучают щенков пить молоко с накрошенным в блюдце хлебом. Подросшие щенки со временем, кроме молока с хлебом, самостоятельно поедают пропаренные зерновые и зеленую траву или качественное люцерновое сено. После достижения щенками 2—2,5-месячного возраста их переводят на обычный рацион. Взвешивание и промеры искусственно выкормленных щенков показали, что они нисколько не уступают своим сверстникам, выкормленным матерью.

Кормление отсаженных от матери молодых нутрий*. Наблюдая за животными от рождения до 12—15 месяцев, мы установили, что наиболее интенсивный рост и развитие нутрий происходит в первое полугодие. Именно в этот период необходимо обеспечить зверькам полноценное сбалансированное питание. Для отсаженных молодых нутрий необходим следующий рацион (в % от обменной энергии):

летний период

животные от 2 до 4 месяцев — зерновые — 85—90% (80—140 г); бобово-злаковые травы — 10—15% (60—110 г);

животные от 4 до 8 месяцев и старше — зерновые — 70—80% (120—150 г), бобово-злаковые травы —15—30% (160—280 г);

зимний период

животные от 2 до 4 месяцев — корнеплоды 20—30% (200—300 г), зерновые — 70—80% (120—150 г), травяная мука 3—6% (12—16 г);

животные от 4 до 8 месяцев и старше — корнеплоды 20—30% (200—300 г), зерновые — 70—80% (120—150 г), травяная мука — 7—12% (13—18 г).

Соотношение концентрированных, зеленых или сочных кормов по массе — 1:1,5—2,0. В зимнем рационе количество травяной муки должно составлять 10—15% массы зерновых. От поедания большого количества мокрых бобовых может произойти вздутие кишечника. Кукурузу желательно задавать в раздробленном, расплющенном виде. Во избежание ожирения нельзя скармливать животным только одно зерно.

Леонид КОЛЕСОВ,
профессор,
Институт зоологии НАН Украины

(Начало см. №10, №12, 2004, №3, 2005).
Продолжение следует

** Суточные нормы кормления нутрий, находящихся в различном физиологическом состоянии, приведены в таблице (см. "Огородник" № 3, 2005).*

«Поместные» куры

ОРПИНГТОН — порода мясояичных кур, выведенная в Англии известным птицеводом В. Куком в его поместье Орпингтон. Впервые куры этой породы с черным оперением появились на выставке в 1886 г., с палевым — в 1894 г. (Д. И. Герасимов, 1914).

Сегодня известны черные, белые, палевые, юбилейные, голубые, красные, бриллиантовые, куропатчатые орпингтоны.

Черные орпингтоны выведены в результате скрещивания кур пород плимутрок, минорки и лангшан с черным оперением. Белые орпингтоны — скрещиванием белых итальянских с черными гамбургскими курами и белыми доркингами. Палевые (буфф) орпингтоны — скрещиванием палевых кохинхинов, золотисто-пятничных гамбургских и темных доркингов. Тем же путем, но с участием доркингов с серебристым, а не с темным оперением, созданы юбилейные орпингтоны. А в результате скрещивания черных и белых орпингтонов, вероятно, образовались голубые (М. Ф. Иванов, 1965).

Черных английских орпингтонов улучшали в Австралии, поэтому эта разновидность получила название австралорп (австралийские орпингтоны).

По форме тела куры породы орпингтон очень напоминают кур породы лангшан немецкого типа. У орпингтонов массивное округлое туловище и крепкий костяк. Голова у них средней величины, с коротким клювом. Гребень бывает двух типов: листовидный и розовидный. Сережки и ушные

Для тех, кто интересуется, как выращивали сельскохозяйственную птицу наши предки, мы продолжаем печатать некоторые выдержки (календарь птицевода) из книги А. А. Белова «Справочная книга по птицеводству», которая была издана в 1908 г.

И стали теплыми дни...

Июнь

«Вследствие теплой погоды мягкий корм и вода быстро портятся, а потому за этим следует внимательно следить, если желают избежать многочисленных заболеваний. Теперь необходимо соблюдать особую чистоту кормушек, поилок, насестов, гнезд для кладки и тех помещений, где ночуют птицы, так как в летнее время разные насекомые и паразиты зарождаются и размножаются с поразительной быстротой. Кроме самой тщательной уборки помещений и посуды, необходимо также строжайшее наблюдение за самой птицей, которую следует постоянно осматривать и хоть раз в неделю пересыпать персидским порошком* или смазывать очищенным керосином.

В июне нет уже смысла сажать наседок или заряжать инкубаторы, разве только в исключительных случаях, когда желают дать отдохнуть от кладки какой-нибудь особенно ценной курице, которая этим путем может в значительной степени облегчить себе процесс линьки.

Ранних цыплят теперь уже пора сравнять в корме со взрослой птицей и кормить не более трех раз в день, то есть ранним утром, около полудня и часов в 6 вечера, перед тем, как птица садится на насесты. Лишнюю птицу следует резать, также и ранних цыплят.

мочки средней величины, ярко-красного цвета. Шея средней длины, с обильной гривой. Спина широкая, короткая, приподнятая к хвосту. Грудь широкая, округлая. Крылья короткие, плотно прилегают к туловищу. Хвост средней величины. Плюсны короткие, неоперенные. Плюсны и пальцы белые или розовато-белые, у кур породы орпингтон с черным и голубым оперением — более темные.

Оперение рыхлое, обильное. У черных орпингтонов ценится оперение с зеленым отливом, а фиолетовый оттенок считается недостатком. Палевых и черных орпингтонов выбраковуют, если в их оперении попадаются белые перья.

Живая масса петухов 3,5—4,5 кг, кур — 2,5—3,5 кг. Яйценоскость 140—160 яиц в год. Масса яйца 55—70 г, скорлупа коричневая.

Наибольшей популярностью из всех известных цветных разновидностей пользуются палевые орпингтоны. Эти куры получили большое распространение, особенно в Англии, Дании и Америке. Они ценятся как мясная порода (мясо белого цвета).

Куры породы орпингтон поражают громадным ростом и «пышной фигурой». Самки насиживают удовлетворительно. Цыплята выносливы, хорошо растут, быстро оперяются. Орпингтоны неприхотливы и легко акклиматизируются. Разводят их птицеводы-любители.

АВСТРАЛОРП, или австралийский орпингтон, — порода мясояичных кур. Выведена в Австралии методом селекции завезенных из Англии черных орпингтонов. У кур широкая и глубокая грудь, листовидный гребень, длинная и широкая спина, крепкая конституция, толстые ноги. Оперение черное с зеленым отливом. Живая масса петухов 3,5—4,0 кг, кур 2,5—3,0 кг. Яйценоскость 150—180 яиц, рекордистки дают 250—300 яиц в год. Масса яйца 55—65 г, скорлупа коричневая. Мясо отличного качества.

Распространены австралорпы в основном в Австралии, США, Южной Америке. Куры этой породы в 1946 г. были завезены из США в СССР (в том числе и в Крымскую область) и использовались в промышленном птицеводстве.

Используют кур породы австралорп для скрещивания с курами яичных пород с доминантным белым оперением для придания тушкам товарного вида. Характерная особенность австралорпов — почти полное отсутствие инстинкта насиживания. Племенная работа с курами этой породы ведется на Куртнаской опытной станции (Эстония) и в Пушкинской научно-исследовательской лаборатории разведения сельскохозяйственных животных.

Ольга ЦЫГАНЮК,
кандидат сельскохозяйственных наук

Так как яиц в этом месяце много, а время выводов миновало, то следует сохранять их впрок на зиму. Способов сохранения для кухни яиц очень много, и все они более или менее удовлетворительны.

Некоторые хозяева погружают яйца в известковый раствор или жидкое стекло (водное стекло), после чего яйца укладывают в легкие деревянные ящики, перекладывают их сухой, мелкорубленой соломой, размещая их рядами в вертикальном положении, то есть тупым концом (пугой) кверху, а острым — вниз. Сохраняют яйца также в сухих опилках, в отрубях и даже в стружках».

**Пиретрум — персидский порошок, получаемый из соцветий персидской ромашки (Pyrethrum carneum), семейства сложноцветных, родом из Закавказья и Малой Азии. Применяется против насекомых как обычный инсектицид.*

МОЙ ЛИЧНЫЙ ОПЫТ

Просто и со вкусом

Существует поговорка: корова на дворе — пища на столе. Кормилица-буренка сможет обеспечить заботливого хозяина молоком, мясом, маслом, сыром, творогом и другими полезными и вкусными продуктами. Только нужно уметь их заготовить на длительное время. В период, когда удои у коровы снижаются, такие заготовки будут отличным подспорьем.

Топленое масло. Сливочное масло можно перетопить в чистом котле или чугунке на слабом огне. В начале кипения появляется пена, которую нужно снять деревянной ложкой. После того как выделенные творожные частицы зарумянятся и осядут на дно, масло снимают с огня. Когда масло станет прозрачным, его разливают в стеклянную или глиняную посуду и хранят в сухом прохладном месте. При этом солить масло не следует.

Сгущенное молоко. Для приготовления сгущенного молока нужно 1,5—2 л свежих сливок, 600—800 г сахара, 100 г воды. В одной кастрюле закипают сливки на слабом огне. В другой — варим (3—5 мин) сахарный сироп. Затем сливки смешиваем с сахарным сиропом и варим на слабом огне полтора часа. При желании в готовое сгущенное молоко можно добавить 3 ст. ложки какао. Густую массу нужно разлить в подготовленные стерилизованные банки и закатать металлическими крышками. Хранить в холодном месте.

Творог. В давние времена люди хранили творог в бочках. Он получался кислым и соленым. Я сохраняю творог в полиэтиленовых пакетах, которые помещаю в соленую воду. Свежий творог кладу под пресс до полного удаления сыворотки. Затем солю по вкусу (важно не пересолить), помещаю в два (один в другой) полиэтиленовых пакета. После этого сильно прижимаю пакет рукой, чтобы вышел воздух, завязываю крепкой нитью и кладу в деревянную бочку. Заливаю пакеты холодной, очень соленой водой. Сверху укладываю кружки и гнет (камень). Закрываю бочку крышкой или полотенцем. В результате творог не плесневеет, получается свежим, нежным, вкусным.

Сыворотка. Полученную сыворотку нужно процедить, охладить и залить в полиэтиленовые пакеты по 1,5—2 л, тщательно завязав их. Пакеты складываю в бочку и заливаю соленой водой. Такая сыворотка получается чистой, кисловатой, с зеленоватым оттенком и сохраняется длительное время. Для использования сыворотку развожу чистой водой (1:1) и тогда она по вкусу, как свежая.

Интересно, что таким же способом можно сохранить и квашеную капусту. Только сначала измельченную капусту нужно подержать в кастрюле 3—5 дней, чтобы вышел воздух, образовавшийся в результате брожения, а затем расфасовать в полиэтиленовые пакеты и поместить в емкость с соленой водой.

Раиса ПАНАСЕНКО,
с. Червона Поляна Кировоградской обл.

Летний перекус– на любой вкус!

На свежем воздухе аппетит приходит не только во время еды. Если он разгорелся между ранним завтраком и поздним обедом, легкая закуска даст возможность подкрепиться, не очень отрываясь от работы. Ну а если ждете гостей, без закусок и подавно не обойтись. Можно проявить фантазию и использовать все, что под рукой (например, в салат добавить молодые листья подорожника), или заранее приготовить традиционные мясные закуски либо позаимствовать блюда, придуманные мастером своего дела шеф-поваром одного из киевских ресторанов Максимом ВИНОГРАДОВЫМ.

Закуска на шпажках

Для приготовления этой закуски нужны специальные деревянные палочки (пластмассовые шпажки), на которые насаживают нарезанные небольшими кубиками продукты, в том числе и хлеб. Большое яблоко или апельсин обернуть фольгой и воткнуть в него шпажки с закусками, чтобы получился "ежик".

Варианты закуски на шпажках:

- **хлеб, колбаса, редис;**
- **хлеб, ветчина, огурец;**
- **хлеб, сыр, помидор;**
- **ветчина, сыр, маслина;**
- **огурец, сыр, маслина;**
- **несколько оливок;**
- **хлеб, сыр, перец болгарский;**
- **помидор;**
- **ветчина, помидор;**
- **колбаса, огурец, маслина.**

Домашняя кухня

Закуска "под водочку"

(4 порции)

500 г отварной говядины, 1 пучок зелени (петрушка, укроп), 200 г маринованных огурцов, 1 луковица. Заправка: 100 г маринада от огурцов, 1 ч. ложка сахара, 3 ст. ложки растительного масла, 2 ст. ложки винного уксуса, соль по вкусу.

Огурцы и мясо нарезать небольшими кубиками, лук — кольцами, зелень мелко порубить. Все компоненты выложить в миску и перемешать. Приготовить заправку, смешав маринад от огурцов с сахаром, солью и растительным маслом. Залить заправкой мясо с огурцами и зеленью, накрыть крышкой и оставить мариноваться на ночь. Наутро салат приправить винным уксусом и солью. Подавать, украсив листьями салата.

Мясная мозаика

(4 порции)

300 г говядины, 300 г куриного филе, 300 г свинины, по 1 корнеплоду моркови и петрушки, 1 луковица, 5 горошин черного перца, 2 лавровых листка, 3 зубка чеснока, 20 г желатина.

Мясо нарезать кусками. В кастрюлю налить 2 л воды, положить мясо и варить 3—4 ч на медленном огне. За час до окончания варки добавить очищенные лук, морковь, петрушку. За 20 мин до окончания варки посолить и добавить лавровый лист, перец. По окончании варки мясо вынуть, нарезать мелкими кубиками, выложить в форму, перемешать с рубленым чесноком. Бульон процедить (объем не больше 1 л), добавить желатин и залить отварное мясо. Поставить в холодильник на 2—3 ч. Подавать с хреном и горчицей.

Салат с ветчиной

(4 порции)

1 банка консервированной кукурузы, 200 г ветчины, 50 г твердого сыра, 2 помидора, 2 вареных яйца, 4 листка салата. Для соуса: 1 ч. ложка горчицы, 1 ст. ложка уксуса, 4 ст. ложки растительного масла, 2 ст. ложки измельченной зелени (петрушка, укроп), соль, перец по вкусу.

Помидоры обдать кипятком, снять кожицу, удалить семечки и нарезать на четвертинки. Сыр нарезать мелкими кубиками, а ветчину — крупной соломкой. Очистить яйца и разрезать их на четвертинки. Приготовить соус: смешать в салатнике горчицу с уксусом, посолить, добавить перец и взбить вместе с маслом, затем добавить мелко рубленную зелень и все перемешать. Выложить в салатник кукурузу, помидоры, сыр и ветчину, тщательно перемешать с соусом. На каждую тарелку положить лист салата, сверху выложить порцию салата, украсить четвертинкой яйца.

АСТРООРИЕНТИР

Летнее раздолье — детям

Так важно использовать эту благодатную для здоровья пору и вместе с детьми при первой возможности выехать за город — в объятия природы! Свежий воздух, солнце и купание закалят малыша, укрепят здоровье, в первую очередь тренируя сердечно-сосудистую, дыхательную, иммунную и нервную системы организма. Улучшение режима питания (все свое, свежее, с грядки!) тоже прибавит здорового румянца. Но будьте бдительны: оберегайте ребенка от травм, перегревания, переохлаждения. Повышенное внимание следует уделить соблюдению гигиенических правил в условиях сельской местности. Для комфортного отдыха не помешает учесть и психологические особенности своего малыша, в том числе те, что привносит знак Зодиака, под которым он родился.

Новолуние в июне приходится на 6 число, полнолуние — на 22, лунные четверти (смены фаз Луны) — на 1, 15 и 28 июня.

ОВЕН

Настроение и активность Овна могут зависеть от того, солнечный ли сегодня день. Маленьким Овнам трудно самостоятельно контролировать перепады настроения, поэтому нужно помочь им вовремя остановиться или предпринять меры безопасности. Реакция Овна на солнечные лучи может быть быстрой и неожиданной. Находясь на солнце, желательно надеть головной убор, закрывающий лицо, чтобы уберечь кожу от ожогов и шелушения. Слишком бледное лицо после пребывания на солнце также должно насторожить — если кружится голова и слабый пульс, это может свидетельствовать о предобморочном состоянии. Для Овна критичны дни смены лунных фаз.

ТЕЛЕЦ

Ему приятны солнечные лучи, если они не слишком горячие. Обычно он благоразумен, но активность маленького Тельца часто нужно стимулировать. После долгого пребывания на солнце должны настораживать любые изменения пульса у ребенка как в сторону его учащения, так и замедления. При подозрениях на солнечный удар сразу же уложите малыша, дайте питье и вызовите врача. Для Тельца обязательно соблюдение правильного режима питания, его повышенная чувствительность к продуктам в июне приходится на дни уик-эндов.

БЛИЗНЕЦЫ

Берегите подвижных Близнецов от переохлаждения в воде или на воздухе. У них легко может возникнуть кашель не только из-за изменения температуры воздуха, но и неподходящей влажности. Слишком холодный воздух способен вызвать бронхоспазм, слишком сухой и горячий — пересушить слизистые оболочки, слишком влажный — спровоцировать обострение многих бронхолегочных недугов. Обычно Близнецы делают то, что и интересующий их человек, поэтому причину возникших проблем следует искать извне. В июне для Близнецов тяжелыми могут быть понедельники.

ПОВАРСКИЕ СЕКРЕТЫ

Аппетитная закуска

Ни свежеприготовленный завтрак, ни богатый витаминами гарнир, ни легкий десерт не заменят нам салат или холодную закуску. И она обязательно будет вкусной, если знать и соблюдать некоторые правила подготовки продуктов.

- Вареные мясо и рыбу, используемые для салатов или заливного, нужно после готовности подержать в бульоне 10—15 мин. Тогда блюда получаются более нежными.
- Сваренные овощи не оставляйте в воде, от этого они становятся водянистыми. Исключение — цветная капуста, ее некоторое время (не более получаса) можно подержать в отваре.
- Чтобы уменьшить потерю витаминов, овощи следует класть в кипящую воду и варить в закрытой посуде.
- При приготовлении салатов нельзя соединять теплые продукты с холодными, иначе блюдо быстро испортится.
- В весенние салаты хорошо добавлять богатые витаминами молодые листья подорожника.
- Петрушка станет ароматнее, если ее ополоснуть не холодной, а теплой водой.
- Не знаете, чем заменить майонез? Смешайте сметану, желток из сваренного вкрутую яйца и немного горчицы.
- Маринад от консервированных огурцов можно добавлять вместо уксуса в салатные заправки.
- В салат из квашеной капусты вместо яблока можно положить дольки апельсина или мандарина.
- Чтобы салат приобрел пикантный запах, в него кладут корочку ржаного хлеба, натертую чесноком. Перед подачей салата ее нужно вынуть.
- От излишней горечи лука можно избавиться, нарезав его полукольцами и залив на полчаса холодной водой.
- Если холодная закуска (в том числе и бутерброды) готовится заранее, покройте ее тонким слоем жидкого желатина, он застынет в холодильнике и сохранит закуске аппетитный вид.

Максим ВИНОГРАДОВ, шеф-повар

Новоселье: пусть разгорается очаг

Свой дом — островок тепла и покоя в этом огромном, часто враждебном, мире всегда значил для человека очень много. С давних времен с помощью обрядов и ритуалов человек пытался "возвести" за своим жилищем еще одну, невидимую, стену, как бы провести "черту безопасности", чтобы защитить "зону спокойствия".

Сор из избы — долой!

Прежде чем поселиться в хате, хозяйка выметала сор из старой избы и выбрасывала его, а угли из старой печи клала в горшок и высыпала их в новую печь. В некоторых селах в новую хату в горшке приносили и кашу. Не забывали и о маке-видюке, освященной вербе, свечках, свяченой воде.

Чтобы отвести зло...

На Слобожанщине в ночь перед новосельем впускали в хату наседку с цыплятами, на Подолье в первую ночь — черных петуха и курицу, а на вторую — черных кота и кошку.

Но везде, перед тем как войти в хату, обязательно пускали впереди себя кота, собаку, курицу или петуха (с давних времен люди верили в то, что животное, первым вошедшее в дом, отводит от хозяев зло, "концентрируя" его на себе). Таким образом, животное как бы приносилось в жертву духам дерева или камня, из которого был построен дом.

В некоторых местностях в новый дом входили ночью, чтобы избежать сглаза. А бывало и так, что вся семья залезала в хату через окно. Это нетрадиционное действие, скорее всего, должно было обескуражить "нечистую" силу (да и окно играло роль своеобразного рубежа-оберега).

Новоселье праздновали чаще всего в новолуние (и конечно же, не в пост и не в "плохие" дни). В этот день хату вновь освящали, накрывали стол, вносили иконы. В бадейке заквашивали тесто, если оно хорошо всходило, то это означало, что и жизнь в хате будет благополучной.

> Начиная с "нулевого цикла" строительства и заканчивая новосельем, каждый этап строительства заканчивался общим обедом.

...и все шло на добро

Гости на новоселье приносили хлеб-соль, рушныки, полотно, подушки, посуду, кухонную утварь; желали счастья, долгой жизни, достатка.

Важным был обряд угощения, в частности за конкретно выполненную работу.

Этот обряд уходит корнями в далекое прошлое, когда люди, пытаясь задобрить могущественные непознанные силы, устраивали жертвенные трапезы. Отголоски "задабривания" тех таинственных сил, чтобы в хате все шло на добро, мы наблюдаем и теперь.

Всем миром

Угощали всех, кто принимал участие в толоке. Эта форма коллективной взаимопомощи сохранилась и доныне.

Толока назначалась и в воскресные, и в праздничные дни (но только на 2-й день праздника).

Точка опоры

Издавна в Украине односельчане считали своим долгом помочь вдовам, сиротам, а также тем, кого коснулось какое-либо несчастье или стихийное бедствие. Каждый понимал, что и сам может оказаться в безвыходном положении. Эта "обоюдная этика" диктовала дружную и качественную работу и, конечно же, щедрое угощение за нее. Подавали борщ постный с рыбой или скоромный с курицей, лапшу, пироги, вареники со сметаной, поросенка, рыбу, яичницу с салом, вареные груши. А хозяин от души наполнял чарки.

Гости, пришедшие на новоселье, как бы закрепляли факт владения хозяевами новой хатой. И само новоселье, как заключительная обрядовая трапеза, объединяло людей, помогало осознать себя, своих сородичей и односельчан единым целым в том мире, где важной точкой опоры было и остается доныне жилище каждого человека.

Добрые приметы

Первое время, особенно первые три дня после новоселья, семья присматривалась и прислушивалась ко всему, что происходило в хате. Гадали о будущем: клали на пороге два сапога — с рожью и кирпичом. Если хозяин выберет первый, будет долго жить в этой хате, если второй — будет ему нелегко.

Если же паук в новом горшке, поставленном посреди хаты, соткет паутину, да еще и вверх, — все будет хорошо.

Кстати, и снам в новой хате придавалось также особое значение. Сохранились толкования этих снов в описаниях сельского быта в Украине в XIX ст.

Например, чистая вода, рожь, ячмень, яблоки, запряженные в плуг быки, поросная свинья, золотые и серебряные деньги — к здоровью, радости, достатку.

Как свежевыбеленное полотно

Белили хату три раза в году — на Пасху, Троицу и Покрову. Перед пасхальными праздниками все в хате чистили и мыли, а саму хату буквально обновляли — как обновлялась весной вся природа. На Троицу и на Купала хату еще и украшали травами, цветами. Веночки и букетики из них, освященные в церкви, использовались и для лечения, и для различных магических действий. На Покрову подготовленная к зиме хата сияла белизной, и это нельзя было не заметить.

Немецкий географ Й. Г. Коль, путешествуя по Украине в 1838 г., писал: "Украинцы живут в опрятных хатах, во всякую пору поддерживаемых в чистоте, и хаты эти как бы встречают тебя улыбкой. Хозяйкам их мало того, что они моют их каждую субботу сряду, как это делают голландцы, а к тому же еще и каждые две недели белят жилище. От всего того хаты в Украине выглядят на редкость ухоженными, подобно свежевыбеленному полотну".

Белая украинская хата привечала гостей и прохожих, а самих хозяев согревала (и в переносном смысле тоже), сохраняя внутреннюю гармонию бытия.

И тогда, и сейчас не важно, где находится наше жилье и каково оно: хата ли это в селе, дача или квартира в многоэтажке. Да и квадратные метры, вернее их количество, совсем ни при чем. Важно другое: ДОМ означает для нас все то же, что и столетия назад, — нашу ЖИЗНЬ.

Инна ФИЛИППОВА, г. Киев

РАК

Для маленького Рака проблемой может стать любое воздействие, к которому он не сумеет сразу адаптироваться (некомфортная температура, влажность, непривычная еда, яркий свет, новый человек в окружении). Но самым сильным стрессовым фактором для Рака бывает переохлаждение во время купания, так как чувствительность к этому фактору снижена. Поэтому если появилась гусиная или синюшная кожа, малыша-Рака обязательно нужно сначала согреть под теплым душем, растерев либо дав теплое питье, лишь потом закутать или одеть. Для Рака неблагоприятны дни смены лунных фаз, особенно полнолуние.

ЛЕВ

Маленький Лев одновременно и любит солнечные лучи, и обладает повышенной чувствительностью к ним. Поэтому при температуре выше 28 °С лучше находиться в тени или хотя бы быть в светлой одежде. Следует предохранять кожу, особенно на спине, от воздействия прямых солнечных лучей. Если возникло покраснение, то это свидетельствует об ожоге, к которому стоит отнестись серьезно и дать малышу прохладное питье, которое снизит температуру тела. Место ожога желательно охладить антисептической жидкостью, но ни в коем случае не стоит смазывать жиром, сохраняющим тепло. Если на коже появились волдыри, нужна сухая стерильная повязка. Следует соблюдать осторожность в травмоопасные дни — 1, 2, 7, 15 и 28 июня.

ДЕВА

Уже в юном возрасте Деве свойственно в высшей степени разумное поведение, поэтому ее следует не столько предостерегать, сколько активизировать. Для нее очень полезны: плавание (усиливающее дыхательную функцию и кровоснабжение легких); частая контрастная смена температуры на пляже (пребывание на воздухе и в воде), улучшающая иммунитет; прогулки в лесу или в горах, укрепляющие нервную систему. Комплексный подход к здоровью Девы предполагает и соответствующее питание, включающее легкоусвояемые углеводы — мед, фрукты, овощи, злаковые. Во все воскресенья июня надо больше отдыхать.

ВЕСЫ

Вторая декада июня — наиболее благоприятное время для Весов. Чем более активный образ жизни они будут вести, тем больше здоровья "запасут" на зиму. Поощряйте спортивные упражнения маленьких Весов, закаливайте с помощью смены температуры, купаний в море, реке или озере. Однако ни в коем случае нельзя допускать как физическое, так и нервное переутомление. Ориентироваться следует на их самочувствие, давая достаточный отдых телу после каждой нагрузки, не переохлаждая область поясницы.

Заборы, которые мы выбираем

Мы привыкли огораживать все, что имеем (пустыри и стройплощадки, дачные и просто земельные участки). Желание скрыть, спрятать, защитить от чужих глаз свой дом и двор, присущее человеку испокон веков, породило многообразие защитных сооружений. Для забора можно использовать все, что под рукой. Но многие по-прежнему отдают предпочтение проверенным временем материалам, нашим старым знакомым (дерево, бетон, кирпич, камень, металлическая сетка, асбоцементные листы, стальной профиль).

Наши заборы отличает, в первую очередь, их функциональность: как можно плотнее закрыться от всего мира. Вдобавок многие хозяева считают, что чем массивнее и непреодолимее забор, тем он шикарнее. Но тут главное не переборщить, а то недолго создать впечатление чуть ли не какой-то закрытой зоны, где для полного счастья не хватает только колючей проволоки.

Рассмотрим основные материалы, из которых у нас изготовляются ограждения

Дерево — по-прежнему остается основным материалом для забора. Главное — содержать такой забор в порядке, так как он требует периодического обновления (краска быстро облетает, древесина темнеет и начинает гнить, да и сломать такой забор не проблема). Тем не менее достоинства деревянной ограды неоспоримы: невысокая цена, простота установки и возможность легкой

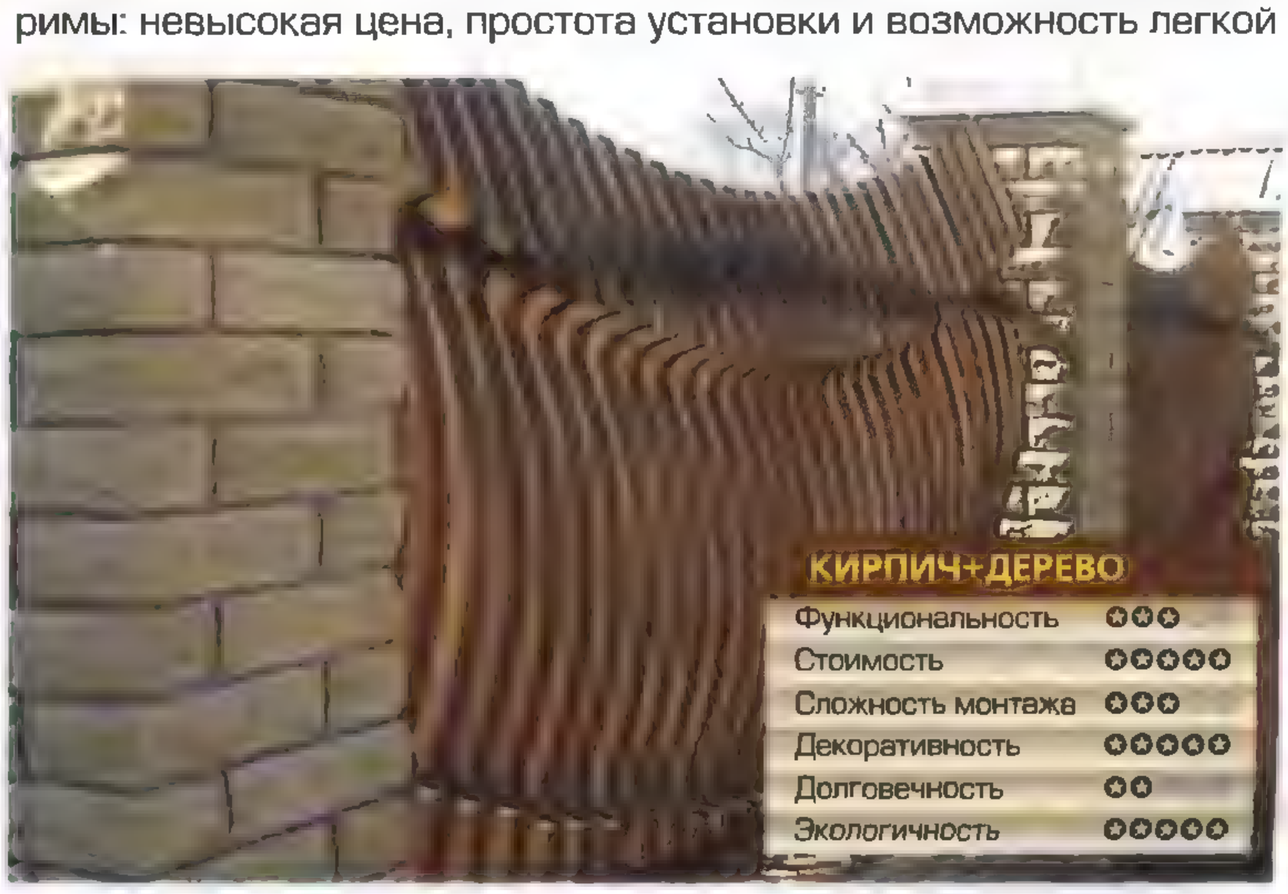

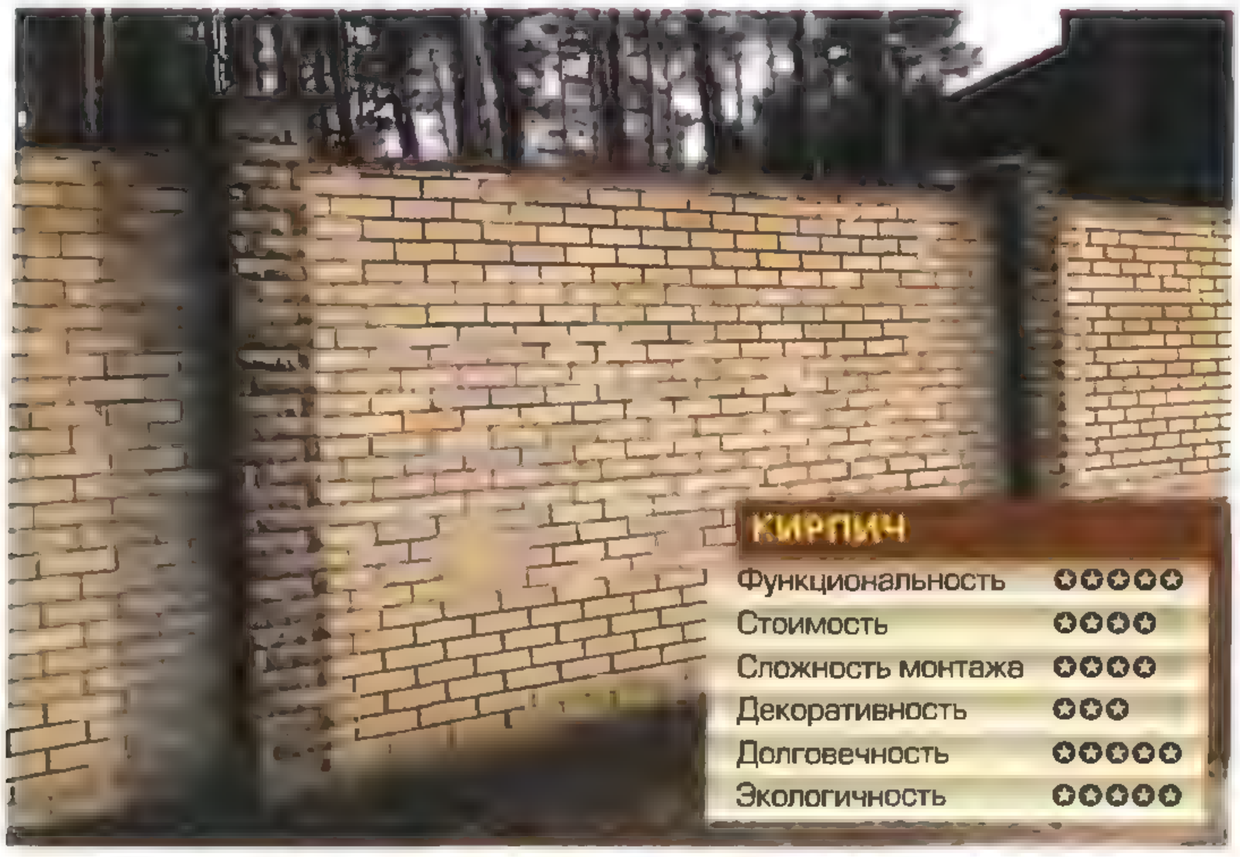

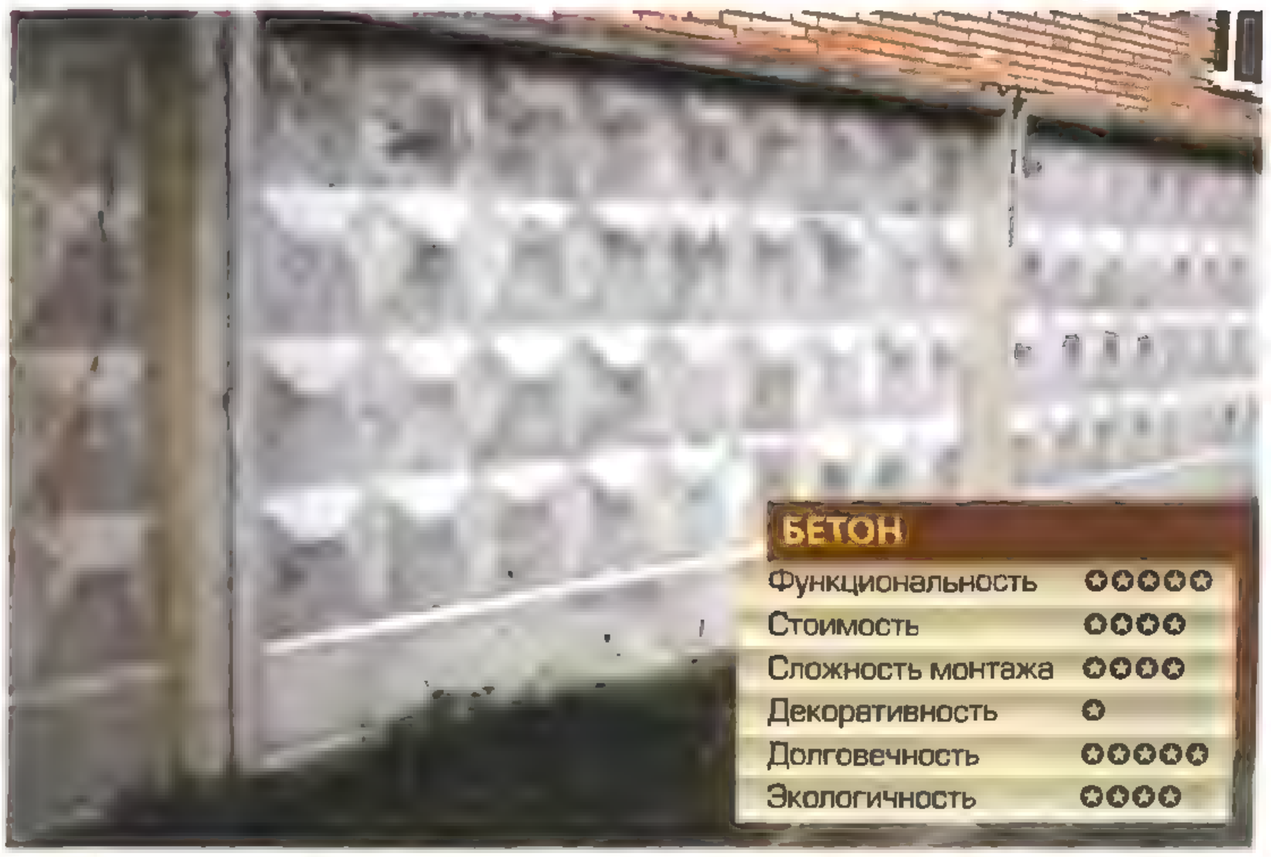

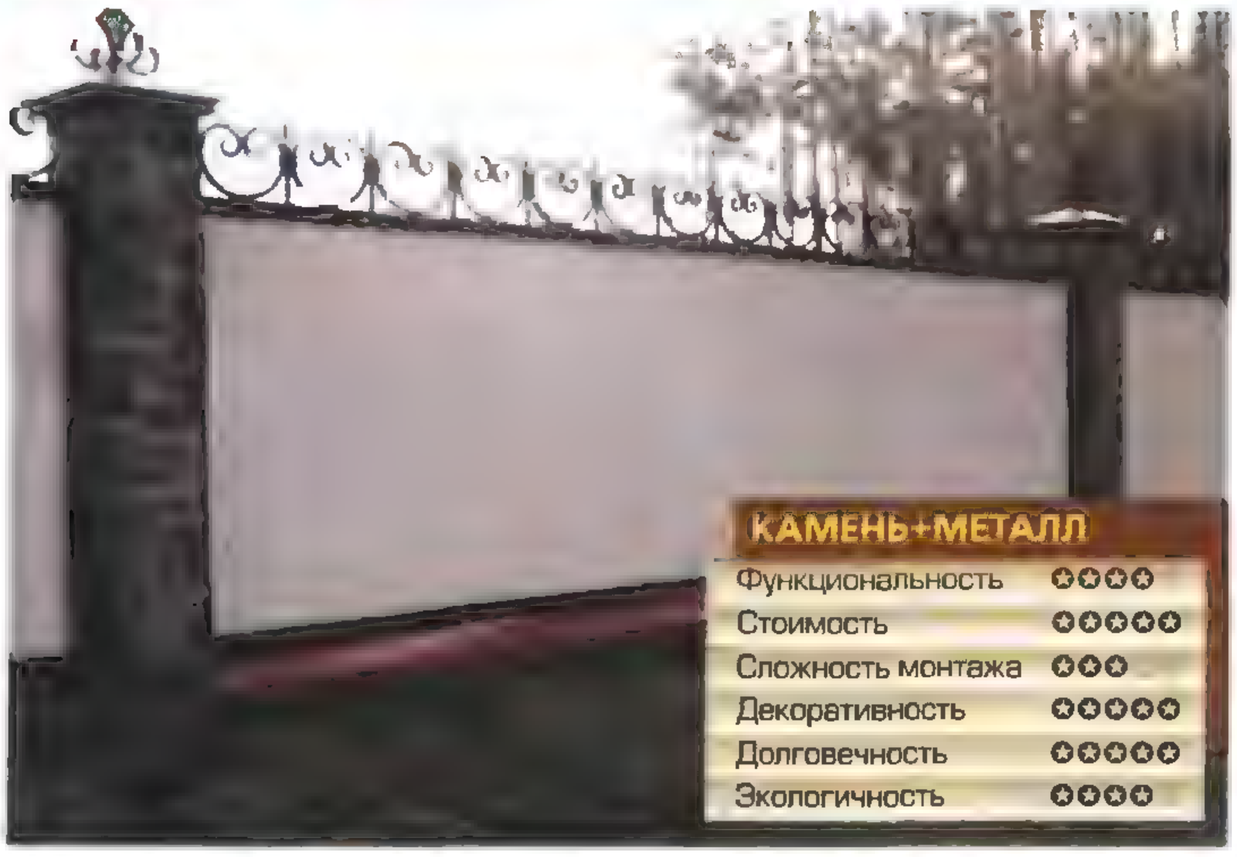

замены сгнивших или сломанных элементов. А кроме всего прочего, она органичнее сочетается с садом.

В больших населенных пунктах заборы из дерева все больше вытесняет **металлическая сетка**. Такой забор поставить довольно просто: сетка монтируется на металлических, бетонных или асбоцементных столбах.

Кроме деревянных и сеточных оград, устанавливают **металлические секционные заборы**. Отдельные секции изготовляются в заводских условиях и монтируются на месте на столбы. А главное, что при минимальном уходе (периодическая покраска) они очень долговечны, устойчивы к механическим повреждениям, да и выглядят неплохо. Недостаток один — такие конструкции требуют немалых финансовых затрат, особенно если нужно огородить большой участок.

В последнее время хозяева все чаще ограждают свои участки заборами из **бетона**. Главное их достоинство — прочность. Во всем остальном такой материал рассчитан на любителя.

Нельзя не упомянуть также заборы из **кирпича** и **камня**. Главное их преимущество прочность удачно сочетается с эстетичностью (особенно по сравнению с бетоном). А недостаток — цена и некоторая сложность при монтаже, при этом кирпич еще нуждается в изоляции от влаги. В основном эти материалы используют для сооружения столбиков ограды, однако есть заборы, полностью сделаные из однородного материала.

Довольно красивы комбинированные ограды, например, с использованием камня и кованного металла.

И еще на одном материале хотелось бы остановиться, это плоские **асбоцементные листы**. Главный недостаток этого материала — вред, который он может нанести здоровью, и непрочность (пролет может сломаться даже от снега, упавшего с крыши). Эти недостатки асбоцементных листов "возмещаются" дешевизной и простотой монтажа такого забора.

И еще: выбирая материал для вашего забора, не забывайте о том, чтобы он гармонично вписывался в окружающую среду. Желаю удачи!

Иван ЖИТОМИРСКИЙ, г. Киев

СКОРПИОН

Маленький Скорпион обладает достаточным запасом выносливости и, как правило, не нуждается в чрезмерной опеке. Любые виды тренировок систем организма оказывают благотворное влияние, за исключением слишком резкого понижения температуры. Длительное или резкое переохлаждение при купании у Скорпиона может вызвать падение артериального давления с последующей вялостью и сонливостью. Переохлаждение опасно еще и тем, что стимулирует проявление радикулита, к которому у представителей этого знака есть склонность с детства. Следует проявлять осторожность 2, 3 и 25 июня.

СТРЕЛЕЦ

Для Стрельца чрезвычайно важен режим двигательной активности. Ему полезно больше бегать, ходить, плавать брассом, заниматься велосипедным спортом. В жаркую погоду желательно носить не очень короткие шорты и юбки, закрывающие бедра, или пользоваться защитным кремом, чтобы уберечь эту часть тела от возможных солнечных ожогов. Стрелец в подростковом возрасте обычно самостоятелен, но в течение всего июня его нельзя оставлять без присмотра, следует контролировать, не употребляет ли он на пляже алкогольных напитков, даже слабых. Алкоголь не только неблагоприятно воздействует на печень, но и отключает у Стрельцов так называемые сторожевые рефлексы.

КОЗЕРОГ

Маленького Козерога следует закалять, и лучшего времени для этого, чем начало лета, не найти. Однако Козерогу необходима щадящая смена способа жизни. Поэтому снижать температуру водных процедур надо настолько медленно, чтобы не возникло "гусиной" кожи или не появился ее синюшный оттенок. Если температура в водоеме снизилась, время обычного купания нужно соответственно сократить. Важнее систематичность проведения выбранных процедур, прогулок, тренировок, чем конкретные достижения, которые со временем обязательно появятся. Будьте осторожны в день полнолуния и смены фаз Луны 28 июня.

ВОДОЛЕЙ

Первые две декады июня благоприятны для Водолея, и постарайтесь использовать это время, чтобы выработать у своего чада здоровые привычки. В первую очередь целесообразно заняться укреплением дыхательной и нервной систем, совершая прогулки в горах или в лесу, так как Водолей хорошо себя чувствует среди хвойных деревьев. Слишком самостоятельных подростков надо оберегать от курения. Кроме обычного вреда для легких, табакокурение на пляже вызывает у них спазм периферических кровеносных сосудов, что препятствует нормальному согреванию тела после купания.

РЫБЫ

Обладающие чувствительной нервной системой Рыбы требуют особого подхода, стандартные методики оздоровления малоприменимы из-за резкой смены у них настроения. И как бы вам ни хотелось принести ему пользу сегодня, если ваш ребенок не настроен на закаливание, возможно, лучше перенести мероприятие на завтра. Постарайтесь уберечь маленькую Рыбку от нездоровых привычек и контакта с инфекционными больными. Повышения иммунитета можно достичь не только закаливанием, но и полноценным питанием, используя богатые витаминами продукты, природные фитонциды растений, свежеотжатые соки и т. д. Для Рыб более благоприятна последняя декада июня, они чувствительны к смене фаз Луны.

"Я дома выращиваю два сорта эхинацеи: сиреневую и желтую. Но мы с женой не знаем, когда именно заготавливаются эти целебные растения и как их применять. Пожалуйста, хоть что-нибудь напишите об этом чуде природы. Я буду заранее вам благодарен".

Виктор Коваленко,
с. Степановка Харьковской обл.

Цветы для красоты и здоровья

Эти высокорослые обильно цветущие растения (семейство астровых, родом из Северной Америки) выращивают и на приусадебных участках, и в коллекциях цветоводов-любителей, и на улицах. Называются цветы рудбекии. Все они красиво цветут, очень декоративны, но и только. А их родственница эхинацея, которую из рода рудбекий ботаники выделили в отдельный род, славится еще и своими целебными качествами.

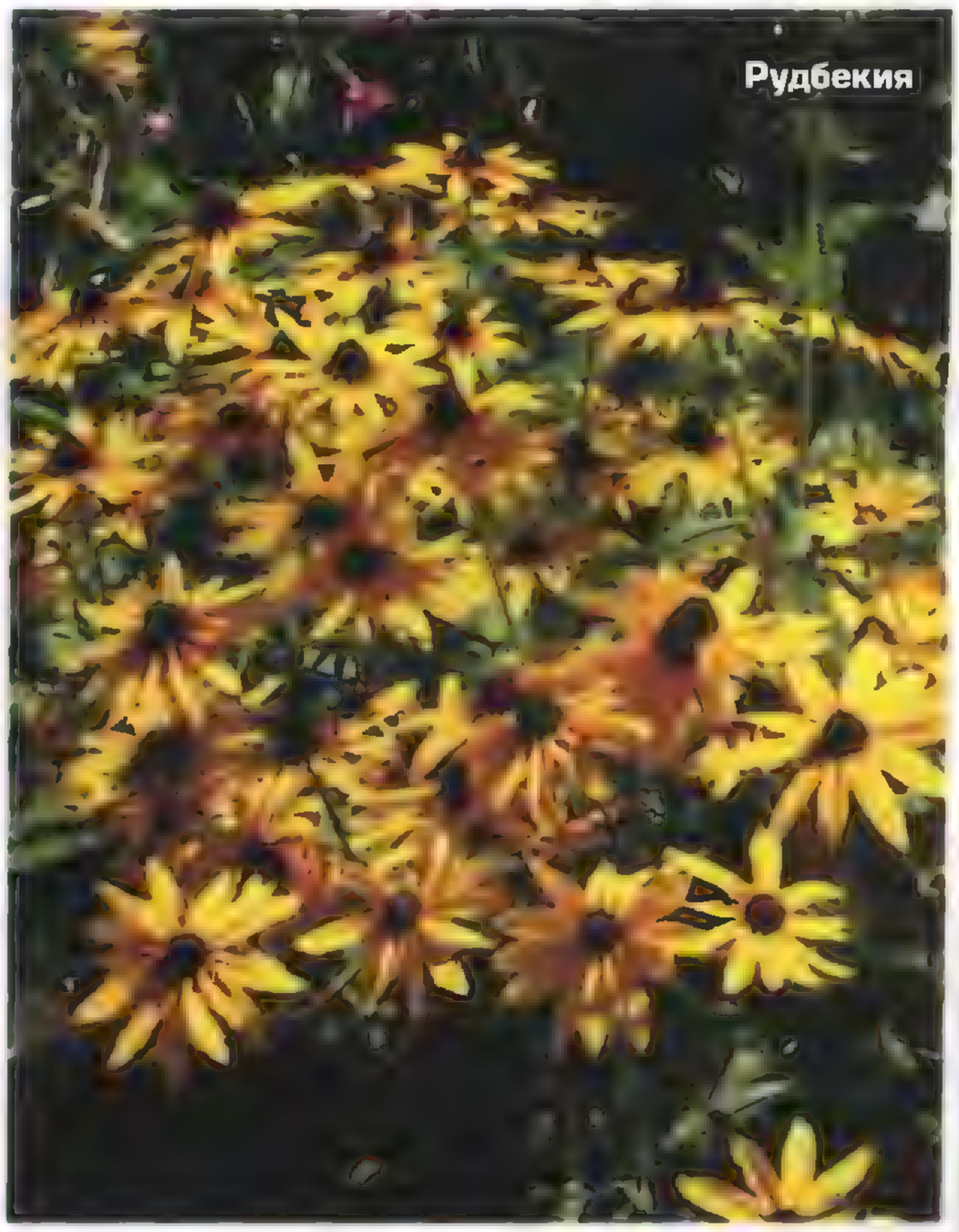

Эхинацея

Целительный — с пурпурным оттенком

Эхинацея имеет темно-красные или пурпурные цветки. У нас интродуцированы из юго-восточных районов США три вида этого рода — эхинацея бледная, эхинацея узколистная и эхинацея пурпурная. Все они чудесные декоративные растения и высокопродуктивные летне-осенние медоносы с продолжительным периодом цветения. И все три вида известны как лекарственные с противовоспалительными, антисептическими и адаптогенными свойствами. Как лекарственное растение наибольший интерес представляет эхинацея пурпурная. Иногда в зарубежной литературе ее еще называют по-старому рудбекией пурпурной.

Название «эхинацея» происходит от греческого слова echinos — ежик. Эхинацея пупурная — многолетнее травянистое растение с прямым шероховатым буровато-зеленым стеблем высотой 50—150 см. Стеблевые листья очередные, ланцетовидные, без черешков; прикорневые — на длинных черешках, овальные, заостренные. Соцветия простые или полумахровые корзинки, крупные, на длинных цветоножках, пунцово-темно-красные. Центр у них выпуклый, черно-бурый. Цветет все лето до заморозков. Плоды у всех видов — семянки.

С лекарственной целью используют **корни**, которые заготовляют осенью или рано весной, и **соцветия** (корзинки), которые собирают во время цветения растения. Корни и корневища обычно моют, подвяливают и режут на куски. Сушат в хорошо проветриваемом помещении или сушилке при температуре 40—45 °С.

В **надземной части растения** содержатся фенольные производные, полисахариды (гетероксиланы, инулин), флавоноиды, дубильные вещества, сапонины, полиамиды, эфирное масло. В **подземных органах** — инулин (до 6%), глюкоза (7%), жирное масло, бетамин, фенолкарбоновые кислоты, смолы. Растение богато ферментами, макро- и микроэлементами (выявлено около 30 наименований), среди которых калий, магний, железо, алюминий, селен, кобальт, серебро, молибден, цинк, марганец и др.

Эхинацея, и в наибольшей степени эхинацея пурпурная, известны и широко используются как лекарственные растения с иммуномодулирующими, противовирусными, бактерицидными и микосептическими свойствами.

Препараты из эхинацеи оказывают стимулирующее влияние на центральную нервную систему, усиливают сексуальную потенцию, способствуют заживлению ран, ожогов, язв. Использование настойки эхинацеи пурпурной (или препарата иммунал) эффективно при общем сепсисе, параметритах, различных формах воспаления внутренних органов, при психической депрессии, физическом и нервном истощении, острых и хронических инфекционных и вирусных заболеваниях, особенно верхних дыхательных путей.

Благодаря наличию микроэлементов препараты из эхинацеи оказывают общее нормализующее, иммуностимулирующее, активизирующее действие на многие ферментные системы организма.

Внутрь используют **настойку из свежих корней** на 70%-ном этиловом спирте в соотношении 1:10. Или делают дробную экстракцию на 96%-ном, затем 70%-ном и 40%-ном спирте и экстракты объединяют. Принимают по 20—30 капель 3 раза в день. Эту же настойку используют и наружно в виде компрессов, разбавляя в изотоническом растворе хлорида натрия (20—60 капель настойки на 100 мл раствора).

Из надземной части во время цветения эхинацеи пурпурной можно готовить **настой** (1 ст. ложка сырья на 1 стакан кипятка, настоять 30 минут, принимать по 3/4 стакана 3 раза в день). Его принимают внутрь при тех же недугах, что и спиртовую настойку корня.

В зарубежной медицине наружно используют **масляный экстракт корней эхинацеи** (1:5 на подсолнечном масле, настаивать 10—12 дней) как ранозаживляющее средство при угревой сыпи, ожогах и ранках, для ухода за сухой кожей, для устранения морщин, растяжек и старых шрамов.

Передозировка препаратов недопустима!

Любовь ДУДЧЕНКО,
кандидат биологических наук

Золотистый — радует глаз

Чтобы не путать рудбекии с эхинацеей, приведу описание обеих. Среди рудбекий чаще всего в культуре встречаются такие виды.

Рудбекия волосистая — стебель достигает 70 см в высоту, прямой, шершавый, разветвленный. Сочно-зеленые листья обильно покрывают все растение. Соцветия довольно большие — желтые или оранжево-желтые с темным выпуклым центром из трубчатых цветков, встречаются пятнистые формы. Цветет обильно с конца лета до поздней осени. При летнем посеве цветет на следующий год, зимуя под укрытием. Срезанные цветы долго сохраняются в воде.

Рудбекия красивая — высотой до 150 см. Стебель прямой, вверху разветвленный, с темно-зелеными лопастными листьями. Соцветия — корзинки, крупные, многочисленные оранжево-желтые или темно-бронзово-желтые. Центр соцветия выпуклый, темно-коричневый. Цветет с июля до первых заморозков.

Рудбекия разрезнолистная — высокое, до 2 м растение с прямым тонким разветвленным вверху стеблем, с трехлопастными листьями. Цветет с июня до половины сентября. Оранжево-золотистые полумахровые или густомахровые многочисленные соцветия-корзинки свисают на тонких цветоносах.

Рудбекия двухцветная образует довольно плотный куст из облиственных разветвленных стеблей высотой 90—100 см, увенчанных великолепными крупными золотисто-оранжево-коричневыми соцветиями-корзинками.

У рудбекий встречаются сочетания желтой и пурпурно-бархатисто-коричневой или бронзовой расцветок. В центре соцветия выделяется выпуклый диск черного цвета из трубчатых цветков. Соцветия слегка пониклые, листья и стебли грубые, шершавые.

Различные виды рудбекии используются только как декоративные растения и в медицинской практике не применяются.

Маленькие хитрости старой "бабки"

О некоторых кузнецких секретах — формах и предназначении бабки — интересно было бы узнать от старых мастеров горна. Они выполняли все виды работ: от ухналов (гвозди для подков) до полной оковки воза, от лемеха до сабли. Коня подковать, расчистить копыто, подлечить ему ноги — все это делали кузнецы. Частицы опыта мастеровых со временем исчезают, а жаль. Поделюсь тем, что мне удалось от них узнать, надеюсь, это не только интересно, но и можно применить с пользой для дела.

Зачем нужна бабка?

Бабка — разновидность кузнечной наковальни, т. е. маленькая наковаленка измененной формы, предназначенная для определенных видов работ, включая операции без нагрева заготовки (клепка лопат, тяпок). Клепка — это операция холодной ковки. Раньше тяпки клепали, довел бруском — и острие ее равносильно косе, только твердость их была HRC 32—34 единицы. Сейчас редко такую встретишь. Бабку для клепания тяпок забивали в торец столбика высотой 1,40—1,50 м. Поперечное сечение такой бабки квадратное, боек слегка выпуклый по всей ширине.

Издавна и лопаты клепали, доводили бруском, периодически подтачивали. *Поперечное сечение бабки для клепания лопат было круглым или квадратным со слегка выпуклой срединой бойка. Забивали такие бабки в массивные колодки высотой 50—80 см. Острие клепаной лопаты приравнивается к острию хорошо заточенного ножа. Проклепанная от плечика до плечика лопата — острая со всех сторон. На тяжелых грунтах это просто находка.*

Для клепания косы

Я расскажу о трех способах изготовления бабки для клепания косы.

Предостережение: лет 25 назад бабку можно было сделать из старого плоского большого напильника, изготовленного из стали У13А. Но теперь его изготовляют по другой технологии; и как напильник он никудышний, а как бабка и подавно.

Бабка из рессоры

Наилучшие бабки получаются из рессор железнодорожного вагона или крупнотоннажных автомобилей. Толщина рессоры 10—12 мм. Это сталь марок 65С2ВА; 60С2А. Рессору в горячем состоянии рихтуют, обжигают, дальше следует механическая обработка. В результате деталь приобретает нужную *форму и размеры (рисунок).*

На всех углах снимают фаски (R 0,5—0,8 мм). Важно, чтобы боек бабки был слегка выпуклым (на 1,3—2 мм) в средней части, в профиле имел радиус

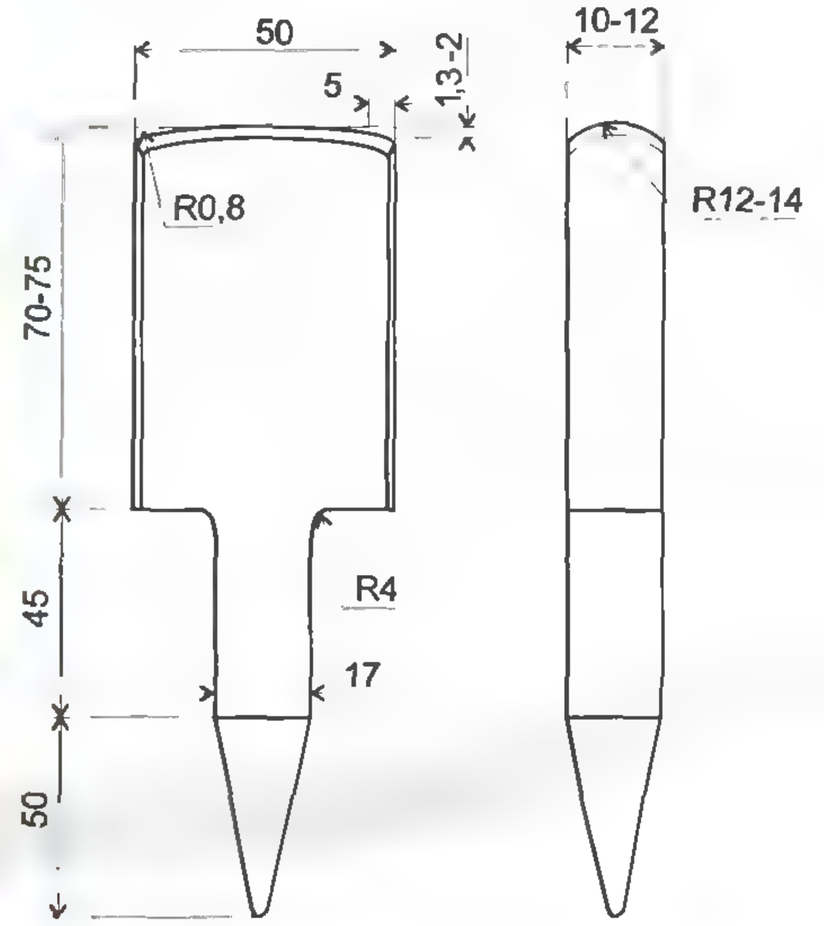

12—14 мм. Термообработка: закалка с последующей нормализацией; твердость бойка — 60 ед., твердость хвостовика — HRC 35—40 ед. Поверхность бойка шлифуется до 10—11-го класса шероховатости. Часть хвостовика *должна быть прямоугольной* (L=45 мм) для надежного удержания его в древесине. Если выполнить клин от плечиков, то со временем бабка начнет подпрыгивать во время удара и будет *непрочно удерживаться в древесине.* Еще одно важное условие (особенно для твердой древесины): в колодке предварительно нужно высверлить отверстие меньшего диаметра, чем размеры *сечения хвостовика, диаметром* 10—14 мм, глубиной 45 мм, а затем — отверстие диаметром 7 мм, глубиной 95 мм. Забивать бабку без такого отверстия недопустимо, иначе может

расколоться колодка, даже если она окована обручем, или расколоться боек. Перед тем как ее забивать, следует надеть на хвостовик шайбу (предварительно шайбу нужно закалить до HRC 40 ед.). Боек во время ударов нужно прикрыть бруском из дерева твердой породы и бить именно по нему, чтобы сильными ударами не повредить боек.

Еще одно важное условие: высота бабки плюс высота шайбы должна равняться высоте четырех пальцев левой руки, поставленной вертикально ладони.

Бабка из заготовки

Возможна еще одна конструкция бабки. Из круглой заготовки (сталь 65Г, У7А, У8А) на токарном станке выточим деталь, затем фрезеруем корпус бабки, оставляя опорную пяту. Обязательно на заточном станке формируем на хвостовике четырехгранную пирамидку, чтобы бабка не проворачивалась во время клепания косы. Обтачиваем боек R12—14. Требования к слесарной и термической обработке те же, что и для бабки из рессоры.

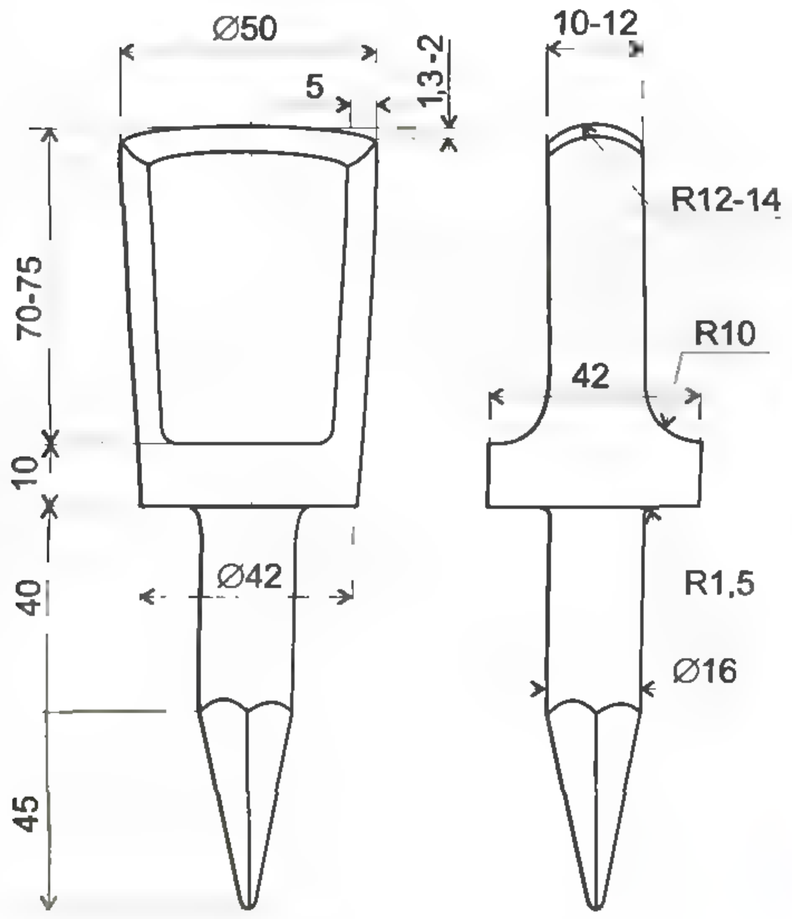

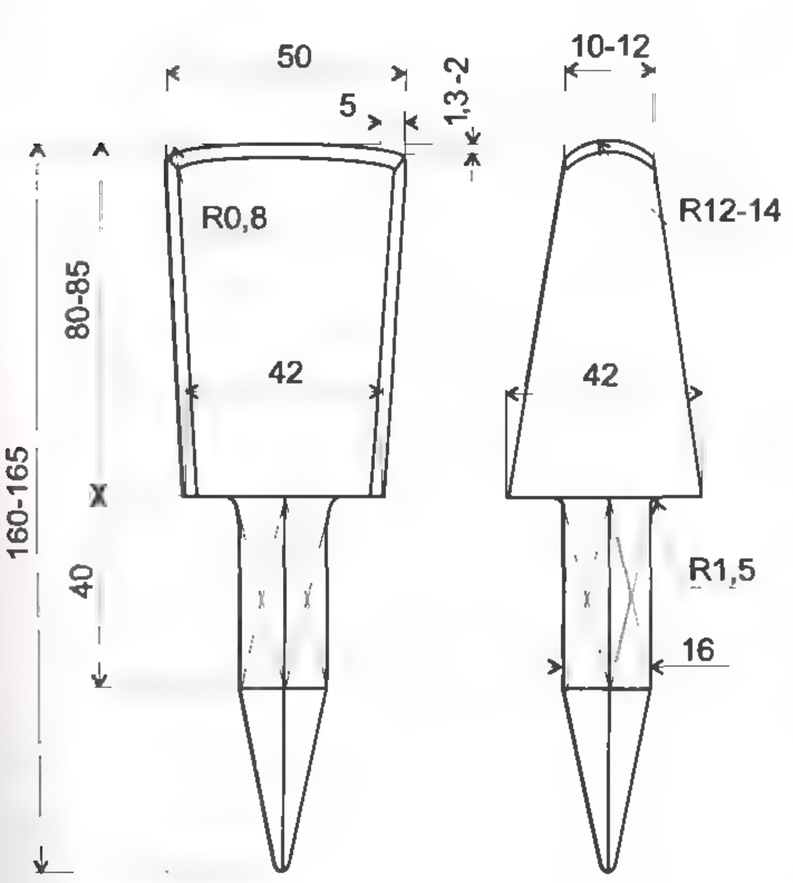

Кованая бабка

Наиболее старая форма бабки — кованая. У нее пята квадратная, как и хвостовик. Профиль корпуса изменяется снизу вверх (от квадрата до прямоугольника) клинообразно. Требования к слесарной и термической обработке те же, что описаны выше.

"Бабкины" хитрости

- Чем толще боек бабки (10—12 мм), тем шире клепка на косе, а значит тоньше.
- Не каждый молоток клепает косу. "Круглый" молоток не годится вообще (а вот для лопаты — это то, что надо). Нужен молоток с квадратным бойком массой 400—500 г, хорошо на усаженный на ясеневую ручку, надежно заклиненный. Хитрость — в форме бойка.
- А этой хитрости меня научил бывший комбайнер, а на пенсии кузнец дед Гриша из села Березна Киевской области. Косу клепаем не центром бойка, а "лобиком", молоток опускается не вертикально, а чуть наклонно вперед. В момент удара по полотну косы делаем протяжку молотка на себя, то есть удар с протяжкой. Жало косы лежит строго на вершине бабки. Первые две клепки выполняем краем бойка, шестимиллиметровым "лобиком", третий — серединой бойка, как бы легонько выглаживаем. Клепку выполняем несильными равномерными точными ударами молотка.

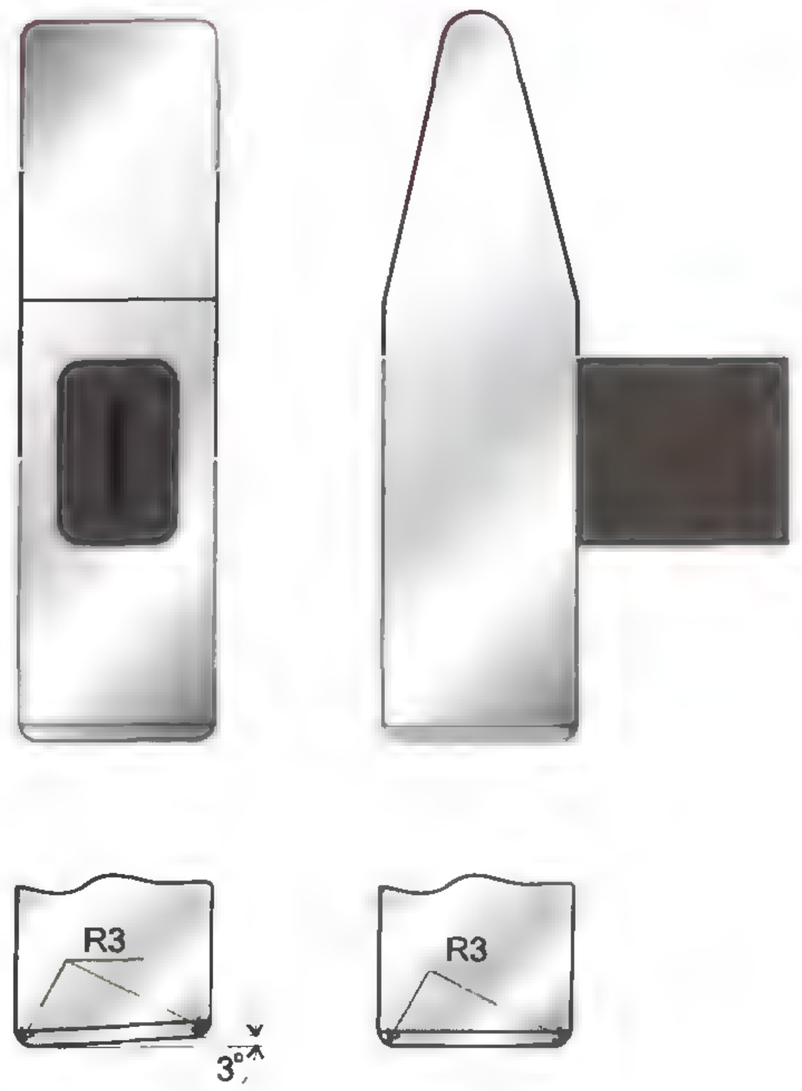

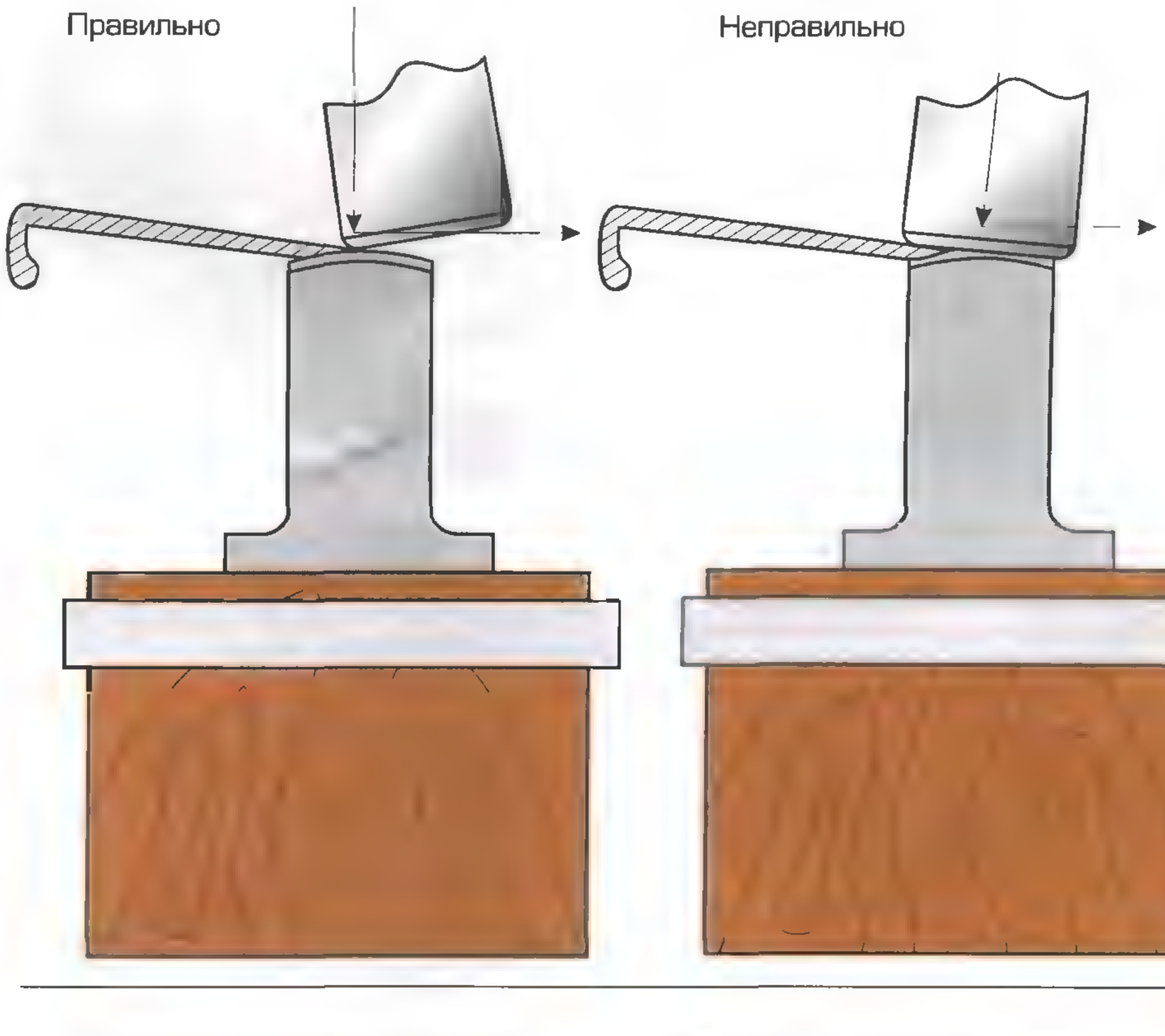

Правильная клепка

Неправильная клепка

Хорошо бы производственникам начать выпускать добротный инструмент для выполнения сельскохозяйственных работ. Но если даже у нас появятся доступные мотокосилки, так или иначе, а чистый звон косы будет звучать вечно.

Геннадий ГАЙЧУК, г. Киев

О божьей коровке замолвите слово

Этого яркого жучка с черными крапинками знают, конечно же, все. *Симпатичное создание* — «божья коровка» — любимица детских игр и считалок. Другое народное название этого насекомого — «солнышко» — тоже знакомо каждому с детства.

Внешний вид жучков весьма разнообразен. Расцветка не ограничивается привычным красным, а встречается всех оттенков — от ярко-красного до бледно-желтого и даже черного цвета. На спинке у них бывают не только точки, количество которых может достигать 28, но и запятые, черточки и даже буквы, например, буква «М»! Поэтому у некоторых народностей бытовало (а кое-где и до сих пор сохраняется) мнение, что это посланцы Бога, *приносящие на своих крыльях письмена с* небес. Кто их разгадает, тот будет знать ответы на многие вопросы. Будет знать, когда сеять, когда убирать урожай, чего ожидать, и вообще, как жить. Но сколько для этого нужно «перечитать» таких буковок и значков на крылышках и как эти сведения трансформировать в доступные нам понятия, — никто, увы, пока не знает.

Разумеется, что яркую одежду этим существам природа дала не просто так, а с тем, чтобы отпугивать врагов, которые не прочь были бы ими полакомиться. Иногда пернатые проглатывают эту кругленькую яркую букашку, но это запоминается им надолго. Божьи коровки не такие уж беззащитные существа. *Они выделяют кантаридин* — ядовитое вещество оранжевого цвета, которое обжигает птицам горло.

Летом их можно увидеть практически везде: в огороде, саду или парке, в пыльной траве на обочине дороги, на окнах и подоконниках в городской квартире. С наступлением осенних холодов они куда-то деваются. Некоторые, правда, остаются *лежать между оконными рамами*, но это единицы — неудачники. Куда же скрываются все остальные? Оказывается, зимуют божьи коровки на стволах деревьев на лесных опушках, собираясь большими сообществами. Они прислоняются друг к другу как можно ближе и, если этот термин уместен в применении к жучкам, так и зимуют «в обнимку». Их поливает дождь, засыпает снег, обдувает ветер. Чтобы не замерзнуть, божьи коровки избавляются от лишней влаги (подсыхают), а также вырабатывают специфическое химическое вещество, так называемый «антифриз» — глицерин и сахар. Предполагают также, что некоторые виды европейских божьих коровок *могут большими стаями* перелетать на зимовку в Африку.

Вместе — спокойнее

Энтомологам приходилось неоднократно наблюдать, как большие стаи божьих коровок плотно облепляли какое-нибудь здание целиком или образовывали многокилометровую живую ленту вдоль берегов рек и озер. *Такие группы могут объединять* по 600 тысяч особей и, к тому же, относиться к 10 различным видам. Что же все-таки заставляет их жить такими огромны-

ми «колхозами»? Оказывается, эти создания продуцируют определенное химическое вещество, которое действует на соседей как успокоительное средство. Что-то вроде транквилизатора или снотворного. Эти химические сигналы убеждают сонных жучков, что рядом — друзья, бояться нечего, опасности нет. Таким способом они получают информацию относительно надежности ситуации. *Сигналы эти чудодейственные*: в тесноте снижается интенсивность обмена веществ, и божьи коровки экономят силы. Это зимой. А летом в таких уютных теплых условиях они более продуктивно размножаются. Даже развитие личинки происходит при этом ускоренно. Вот что такое сплоченный коллектив.

Лекарство «про запас»

В былые времена существовало множество лечебных рецептов с использованием божьих коровок. Так, например, их закладывали в больной зуб. Толчеными жуками лечили воспаление десен, царапины и места укусов животных. Знахари и лекари в лечебных целях хранили их "про запас" в коробочке с землей и травой. Делали также и настойку: 80 жучков на 50 мл спирта. Удивительно, но когда-то ими лечили даже такую болезнь, как корь. Поспешу уточнить, что научного пояснения это применение еще не получило. Однако можно предположить, что определенная роль здесь отводилась кантаридину — помните, ярко-оранжевой жидкости, выделяемой божьими коровками. Из них также изготовляли пластырь для лечения нарывов. Профессор П. И. Мариковский в книге «Тайны мира насекомых» описывает случай, когда такой вот пластырь оказал действие спустя 40 (!) лет после его изготовления.

На аппетит не жалуются

Естественных врагов у божьих коровок немного (разве что жабы ими время от времени подкрепляются), потому их численность в основном зависит от количества тли, которой они питаются. Каждое такое "солнышко" съедает около полусотни особей тли за день. А у личинок божьей коровки аппетит намного лучше — они могут съедать до тысячи тлей.

Опасные «вегетарианцы»

Поскольку тля — это известный вредитель, то божьи коровки неоценимы в борьбе с ней. К тому же этот биологический способ экологически безопасный. Справедливости ради заметим, что не все божьи коровки питаются тлей, есть среди *них и «вегетарианцы» — с 28 точками на* хитиновом панцире — они поедают растения и сами являются вредителями.

Биологический способ борьбы с тлей применяют уже давно. В Японии, например, их выращивают в специальных лабораториях, а затем выпускают вблизи садов. В США делали проще. *Там в 40—50-х годах* прошлого века существовали артели, которые собирали колонии божьих коровок, зимовавшие в горах. Их укладывали в мешки по 9 кг (около 80 тысяч особей) и хранили при температуре 4—6 °С. Летом их по цене 6—8 долларов за килограмм с удовольствием раскупали фермеры, которые не хотели на своих участках применять ядохимикаты. *Известно, например, что лишь в* штате Вашингтон в 1946 году садоводы с этой целью применили 5 т божьих коровок.

Коровки — вместо ядов

Это замечательное средство борьбы с тлей сегодня у нас не востребованно, а точнее сказать, *не модно. Проще ведь купить* какой-либо инсектицид и опрыскать им растущие на участке растения. Но давайте подумаем, к чему ведет такая «простота», ведь бывает, что она «хуже воровства». Ведь никто не подсчитывал ущерба, нанесенного здоровью, пагубного влияния токсических агентов на почву, воздух, природные сообщества микроорганизмов и т. д. Сколько естественных цепочек мы разрываем, спасая свой урожай. Думаю, что в скором времени люди сделают решительный шаг к использованию биологических способов борьбы за урожай, которые экологически безопасны. Тогда снова появятся в продаже божьи коровки. Возможно, будут стоить *они недешево, но популярность* им обеспечена.

Оксана СИВАЧЕНКО,
г. Киев

Бюро добрых услуг

Предлагаю

● Посадочный материал многолетних красивоцветущих растений для вертикального озеленения: жимолость (5 видов), текома, виноград пятилисточковый, триостренный; розы вьющиеся, клематисы. Саженцы ежевики садовой, еживично-малиновых гибридов: сверхрання красноплодная Тайберри, сладкая Дарроу; суперморозостойкая Агавам, с тяжеловесными ягодами Торнфри, чемпион по урожайности Логанберри и др. Конверт — каталог. 21037 Винница, а/я 4015. Загалыло В. И. E-mail: karasevi4@rambler.ru.

● Чертежи и описание уникальных конструкций для дачников, огородников, рыбаков, туристов, охотников, а также молодежи для отдыха и развлечений. Вышлите конверт для каталога. 22863 Винницкая обл., Немировский р-н, с. Юрковцы. Бронислав Козленко.

● Поросят вьетнамской породы (черный окрас). 19500 Черкасская обл., г. Городище, ул. Толстого, 31. Миндра Виталий Николаевич. Тел. 8-047-342-05-25.

● Поросят вьетнамской породы (черные, белые). 51910 Днепропетровская обл., г. Днепродзержинск, ул. Островского, 19. Луста Александр Сергеевич. Тел.: 8-050-199-57-27, 8-05692-4-27-91.

● Принимаю заявки на реализацию садовой земляники, крупноплодной малины и бесшипной ежевики. Ваш конверт с обратным адресом — каталог. Порядочность и честность гарантирую. 84639 Донецкая обл., г. Горловка, ул. Балковская, 19. Крат Валентина Викторовна. Тел. (06242) 4-14-58.

● Семена папайя (дынное дерево). Для ответа вложить конверт 51931 Днепродзержинск, пр. Ленина, 57, кв. 8. Пальчик Вячеслав Витальевич. Тел. 8-056-953-57-08.

● Тюльпаны Эрик Хофсью, Гордон Купер, бахромчатые Фриджит Аппельдоорн и др. Каталог — в вашем конверте. 86486 Донецкая обл., г. Енакиево, ул. Юбилейная, д. 4, кв. 51. Колчев Геннадий Алексеевич. E-mail: kolchev@bk.ru.

● Инкубатор "Инка" на 3000 куриных яиц или на 1000 гусиных. Полный автомат, аварийный подогрев газом, сигнализация. 24400 Винницкая обл., г. Бершадь, ул. Будкевича, 163. Тел. 8-04352-2-42-55 (после 20.00).

● Фуксии, пассифлора, пахистахис, клеродендрон и др. комнатные цветы. Конверт — каталог. 84402 Донецкая обл., г. Красный Лиман, ул. 50 лет Октября, 24а/6. Гончарова Валентина Петровна.

● Листовые черенки лучших сортов сенполий. Бесплатный каталог — в вашем конверте. 41855 Сумская обл., Белопольский р-н, пгт Жовтневое, ул. Пролетарская, 14. Галета Ирина Петровна.

● Сенполии. Новейшие сорта зарубежной селекции из США и Канады, а также отборные коллекционные российские и отечественные сорта. 46024 Тернополь, а/я 670. Чекрижова Татьяна Витальевна.

● Сортовые фуксии. Конверт — каталог. 53221 Днепропетровская обл., г. Никополь, ул. Жигулевская, 14. Грицуля Майя Викторовна. Тел. (05662) 5-90-38.

● Орпингтон палевый — птица, молодняк; утки белые, украинская, степная; индоутки черные, красные крупные; аквариумные рыбки: астранотус глазчатый, альбинос. 84461 Донецкая обл., Краснолиманский р-н, пос. Ямполь, ул. Пролетарская, 44. Шкуратов В. А. Тел. 8 (261) 3-21-77.

● Вьетнамские мини-поросята вислобрюхие. "Переворот" в личном хозяйстве. Новое направление в животноводстве. Киевская обл., Бориспольский р-н, с. Вишенки, ул. Петровского, 1. Кирпань Александр Иванович. Тел.: (04495) 3-93-72, 8 (067) 600-16-64.

● Кабанчик вьетнамской породы, окрас черный. 07850 Киевская обл., Бородянский р-н, пос. Клавдиево, ул. Кирова, 21а. Поляковский Эдуард Болеславович. Тел. 8 (04477) 2-63-90.

● Посадочный материал многолетних цветов более 60 видов: арункус, аконит, лилии, лилейники, ирисы, астильбы, хосты и др. 84100 Донецкая обл., г. Славянск, ул. Науки, 3. Авраменко Ольга Геннадиевна.

● Павлин обыкновенный, белый, фазаны серебрянные, охотничьи черные. Утки мандаринки, коралинки, индийский бегун. Декоративные куры: феникс, шабот, ланшанг, падуан серебряный, голландские белохохлые, шелковистые, орпингтон, кохинхин. Вислобрюхие мини-свиньи и совсем новый окорочково-беконный Венгерский кросс длиной до 3 метров. Одесская обл., Б.-Днестровский р-н, с. Выпасное, ул. Димитрова, 4в. Попов Иван Иванович. Тел. 8 (04849) 3-65-25.

● Листовые черенки сенполий. Лучшие сорта отечественной и зарубежной селекции. Цены разумные. Каталог — в вашем конверте с дополнительной маркой. 69093 Запорожье, ул. Звенигородская, 10/105. Солоникова Нина Михайловна. Тел. 280-12-62.

● Вышлю семена, саженцы. Самый большой выбор в Украине. Конверт с обратным адресом — каталог. 98648 Крым, г. Ялта, а/я 21, Никитский ботанический сад. Кульман В.

● Саженцы золотого уса. Обращайтесь по адресу: 49083 Днепропетровск, ул. Кожемяки, д. 66, кв. 17. Макаренко Инна. Тел. (056) 721-97-11.

● Семена крупноплодных тыкв Титан, Голиаф и фасоли белой кустовой (невьющейся). 39150 Полтавская обл., Козельщинский р-н, с. Бреусовка. Чебаненко Валентина Ивановна. Заказ принимаю по телефону 8 (05342) 9-81-19.

● Поросята вьетнамской породы (черные). Винницкая обл., г. Хмельник, ул. Набережная, 76. Пугач В. А. Тел. 8 (04338) 2-06-94.

● Предлагаю для спаривания хряка вьетнамской мини-свиньи как с вьетнамскими, так и с обычными (украинскими). Захарченко Н. О. Тел. в Днепродзержинске: 8 (066) 253 87-18, 8 (050) 362-57-12.

● Молодняк вьетнамских мини-свиней. Родители — прекрасные представители породы. 16600 Черниговская обл., г. Нежин, ул. Пионерская, 196. Е. А. Кабан. Тел. (04631) 2-68-49.

● Посадочный материал: фуксия розовая, пассифлора голубая (недорого). 69035 Запорожье, ул. 40 лет Советской Украины, 80/141. Ляшенко Наталья Анатольевна.

● Тюльпаны на выгонку: Aol Rem, Forgotten Dreams, Hamilton. 51408 Днепропетровская обл., г. Павлоград, ул. Днепровская, 397. Власюк В. В. Тел. (05632) 4-38-50. E-mail: doctorvlas@ukr.net.

● Шиншиллы окраса стандарт, все необходимое для их содержания. Гарантированный сбыт шкурок. Литература по шиншилловодству. Конверт — каталог. 26400 Кировоградская обл., ул. Ульяновка, а/я 5.

● Излишки большой коллекции декоративных растений. Возможен обмен. Конверт с обратным адресом + чистый конверт с маркой — каталог. 97345 Крым, г. Старый Крым, ул. Суворова, 110-1. Глибина Ирина Владимировна.

● Сенполии. Коллекция насчитывает 600 самых новых крупноцветковых сортов. Высылаем каталог с рекомендациями по выращиванию и уходу, а также CD-диски с цветным изображением сенполий. 54024 Николаев, переулок 6-й Ингульский, 11а. Балдук Л. С. Тел. (0512) 24-97-42. E-mail: dima_k@aip.mk.ua.

● Саженцы срезочных сортов роз, бордюрных, плетистых, шиповник для прививки роз. Реализация на месте и почтой. Каталог высылаем в вашем конверте с обратным адресом. 85307 г. Красноармейск, а/я 238. Тел.: 8 (06239) 2-72-04, 8 (050) 212-21-04.

● Вьетнамские мини-свиньи; гуси холмогорские; куры: голубой кохинхин, светлая брама, орпингтон палевый; фазан золотой, серебряный. 57040 Николаевская обл., Веселиновский р-н, с. Подолье, ул. Мира, 14. Вакуляк Юрий. Тел. 8 (05163) 9-45-79.

● Луковицы и детку лилий срезочных голландских сортов, луковицы и детку гладиолусов новейших сортов, сверхраннюю крупноцветковую ромашку. Низкие цены. 14034 Чернигов, ул. Проектная, 14. Притыковский Александр Васильевич.

● Посадочный материал амаранта Попинг на зерно. 39051 Полтавская обл., Глобинский р-н, с. Пузиково. Лозовской В. Н. Тел. 8 (067) 918-92-97.

● Саженцы лучших сортов земляники садовой (23 сорта): Королева Елизавета, Сельва, Референта, Ольвия, Всемирный дебют с розовыми цветами и др. Амарант, чуфа, тыква, кукуруза сладкая и др. Конверт — каталог. 19616 Черкасская обл., Черкасский р-н, с. Яснозорье, ул. Дзержинского, 7. Щербина Владимир Николаевич. Тел. (0472) 30-70-67.

● Плоскорезы Фокина, ручная сеялка, семена (1000): дайкон (4), огурдыня, земляника ремонтантная Блеск звезд, артишок, водосбор (5), дельфиниум (10), колокольчики (20), лихнис (4), морозник (4), примула (8), маргаритка (4), бегония (5), алиссум (3) и др. Каталог бесплатно — в вашем конверте. 13601 Житомирская обл., Ружинский р-н, с. Ружин. Рыжих Игорь Анатольевич.

● Семена многолетних цветов (более 60) и саженцы. Луковицы гладиолусов, лилии, лиатрис, декоративные и плодоягодные кустарники, полевица побегоносная и др. цветущие ковры. Подбор дизайна для вашего сада и многое другое. 91034 Луганск, а/я 24. Жидкова Надежда Ивановна. Тел. 8 (066) 771-96-01.

● Плоскорез Фокина, хвойные, вечнозеленые: туя, самшит, можжевельник, папоротник, бамбук, бегонии, эписции, золотой ус; маслята, белый гриб, опята, шампиньоны, вешенка, сиитаке. 61052 Харьков, а/я 32. Карпич Борис Александрович.

● Молодняк вьетнамских мини-свиней. 53401 Днепропетровская обл., Никопольский р-н, г. Марганец, ул. Шевченко, 95. Гончар Владимир Петрович. Тел. 8 (066) 390-50-59.

● Саженцы лучших сортов земляники зарубежной и отечественной селекции: Ольвия, Кент, Саквойя, Тудла, Камаросса, Королева Елизавета, Сельва, Брайтон, Референта, Женева и др. (80) Конверт — каталог. 19615 Черкасская обл., Черкасский р-н, с. Мошны, ул. Ленина, 399. Комиренко Юлия Владимировна. Тел. 8 (0472) 30-29-28.

● Двух взрослых свинок и хрячка вьетнамской вислобрюхой породы. 53401 Днепропетровская обл., г. Марганец, ул. Коминтерна, 1. Галушко Р. Г. Тел. (05665) 4-18-49.

● Бесплатно или в обмен семена ипомеи синей, голубой и фиолетовой, дыни Золотистой, тыквы Миндальной и Стофунтовой (Голландия), мирабелиса на любые семена цветов, овощей или лекарственных трав. От вас — конверт с обратным адресом и семена. 61075 Харьков, ул. Тухачевского, д. 13, кв. 31. Божко С. Н.

● Вьетнамские свиньи (белые, серые, черные). 75650 Херсонская обл., Голопристанский р-н, с. Бехтери, ул. Степная, 2. Тараненко Юрий Васильевич. Тел.: (05539) 4-27-92 (дом.), (38067) 956-04-87 (моб.).

● Посадочный материал лилейника гибридного. Каталог (около 50 сортов) — в вашем подписанном конверте. Фотографии можно увидеть на monakoirisgarden.com. 03027 Киев, а/я 10. Монако Екатерина Петровна. Тел. (044) 989-36-35, из Киева — (298) 9-36-35 (вечером).

● Племенной вьетнамский черный мини-кабан, 1,5 года (120 кг) и поросная свиноматка вьетнамской породы, черная, возраст 7 месяцев. 53402 Днепропетровская обл., г. Марганец-2, ул. Днепропетровская, 38. Сущенко Людмила Александровна.

● Комнатные растения: бальзамин (7 сортов), роза китайская (гибискус) — 3 сорта, аспарагус, фикусы (4 сорта), драцена, пальма Камедорея, плектрантус (мольное дерево) и др. Каталог в вашем конверте. 85300 Донецкая обл., г. Красноармейск, ул. Свердлова, д. 147, кв. 59. Демина Вита Николаевна.

● Поросята вьетнамской травоядной породы. 53407 Днепропетровская обл., г. Марганец-2, ул. Горького, 89. Ткач Валентина Демьяновна. Тел.: 8-05665-5-81-68, 8-066-252-76-53.

● 2 семьи страусов (пара и трио), яйценоские, ручные. Киевская обл. Тел.: 8 (067) 424-86-61, 8 (044) 239-08-61. Татьяна Николаевна.

● Молодняк вьетнамских мини-свиней. Винницкая обл. Тел.: 8 (04331) 3-44-45, 8 (097) 689-33-91.

● Широкий ассортимент земляники крупноплодной разных сроков созревания (в том числе ремонтантные и нейтрального светового дня). Ранние: Эрлиглоу, Биг-Бой, Хоней, Лареми, Русановка; средние: Чешский гигант, Свит Чарли, Чендлер, Кент, Эльдорадо, Данил, Богота, Торо, Эль-Санта, Маршал; поздние: Чомора-Туруси, Вебенил, Гуми-Гранде; ремонтантные: Референта. Конверт — каталог. 22436 Винницкая обл., Калиновский р-н, с. Павловка, ул. Ленина, 129. Козелок В. В. Тел. 8 (04333) 4-25-55.

● Вниманию пчеловодов! 100—150 кг меда с пчелосемьи за сезон — это реально! Новые технологии с подробными инструкциями. От вас — конверт с обратным адресом. 84582 Донецкая обл., Артемовский р-н, с. Новогригорьевка. Петров Александр Владимирович.

● Африканский страус: птенцы, технологии разведения. 49087 Днепропетровск, а/я 4411. Евгений Буяновер. Тел. 8 (050) 190-41-16.

● Кроли: чистопородный фландр, молодняк (серый, белый и кенгуровый). Куры декоративные пуховошелковистые (белые, серые, черные). 37501 Полтавская обл., г. Лубны, 1-й пер. ул. Первомайской, д. 12. Забело Яков Александрович.

● Саженцы вечнозеленых, хвойных, красивоцветущих, горочных, декоративно-лиственных. Клематисы, розы, канны, ирисы, георгины, гладиолусы. Растения для прудов и бассейнов (нимфеи, рогозы). Актинидии, киви, ирга, лимонник, хурма, фейхоа, лимоны, экзотические (тропические). Клубника нейтрального дня Брайтон и Референта (непрерывное плодоношение с мая по октябрь) и др. 99018 Севастополь, ул. Вечерняя, 11. Тимофеева С. В.

● Вьетнамские мини-свиньи. Черниговская обл. Тел. 8 (097) 642-98-83, 8 (097) 947-92-06. Кулик Владимир Андреевич.

● Отростки золотого уса, коленца и настойку. Книги по лечению золотым усом, индийским луком. 86004 Донецкая обл., г. Ясиноватая, ул. Коцюбинского, 37. Шпак В. А.

● Молодняк травоядных вьетнамских мини-свиней (черный и серый окрас). Елена Семеновна. Тел.: (04461) 3-64-68, (097) 693-00-37 (моб.) в Киевской области.

● Лучшие сорта садовой крупноплодной земляники, проверенные временем, а также новинки мировой селекции: Баунти, Валента, Фаветта, Лакома, Кармен, № 777, Элизабет, Секвоя, Королева Елизавета и еще 90 сортов. Каталог присылаю бесплатно в вашем конверте, на малину — отдельный конверт. Реализация по почте, поездами, автобусами и на месте. 97000 АР Крым, пгт Красногвардейское, ул. 50 лет Октября, 21, кв. 10. Пономаренко Людмила

Васильевна. Тел.: 8 (066) 754-01-86 (моб.), 8 (06556) 2-58-68 (дом.).

● Поросят вьетнамской вислобрюхой породы (черные). 23019 Винница, Винницкие Хутора, ул. Ватутина, д. 146. Ленивков Игорь Вениаминович. Тел.: 8 (0432) 62-02-87, 8 (050) 544-22-96.

● Тюльпаны, мускари, лилии, ирисы, лилейники, хоста. 74502 Херсонская обл., пгт Великая Лепетиха, ул. Лермонтова, 32. Чепель О. Г.

● Молодняк мини-свиней вьетнамской породы (черные, белые и голубые), хряк (черный окрас) в возрасте 1-го года. 07852 Киевская обл., Бородянский р-н, с. Микуличи, ул. Красноармейская, 23. Зубко Григорий Николаевич. Тел.: 8 (04477) 4-16-62, 8 (066) 375-25-85 (моб.).

● Сортовые фуксии, сенполии и стрептокарпусы. Гарантирую отличное качество посадочного материала, разумные цены, подарки и скидки. Каталог — в вашем подписанном конверте. 36011 Полтава, ул. Пушкина, 15, кв. 23. Черевань Светлана Андреевна. Тел. 8 (066) 251-19-73.

● Молодняк вьетнамских мини-свиней. 38500 Полтавская обл., пгт Диканька, пер. Садовый, 18а. Дейнека Александр Николаевич. Тел.: 8 (251) 9-14-61 (дом.), 8 (066) 372-80-26 (моб.).

● Парочку вьетнамских мини-свиней (возраст 3 месяца). 65481 Одесская обл., г. Южный, ул. Гр. Десанта, 22а, кв. 1. Якимчук Л. А. Тел. 8 (097) 495-50-79.

● Оптом саженцы новейших сортов смородины для промышленных насаждений: яблоня, абрикос, персик, сортовой картофель немецкой и отечественной селекции. Посадочный материал ирисов гибридных высокорослых. Принимаю заказы на племенной молодняк шиншиллы, кроликов Рекс Кастор и Фландр. 22412 Винницкая обл., Калиновский р-н, с. Жовтневе. Яновская Татьяна Васильевна. Тел.: 8 (067) 995-94-78, 8 (097) 484-55-83, (04333) 2-75-40. E-mail: tania@vc.ukrtel.net

● Саженцы чайно-гибридных, штамбовых и плетистых роз. Безколючковый шиповник для летней и зимней окулировки. Каталог. 74701 Херсонская обл., пгт Н. Серогозы, ул. Жданова, 44. Поддубная Т. М. Тел. (05540) 2-28-48.

● Тюльпаны. Луковицы на выгонку. Луковицы и детка на посадку. 62340 Харьковская обл., Дергачевский р-н, с. Черкасская Лозовая, ул. Специалистов, 3. Шувалов Ф. И. Тел. 8 (05763) 5-47-18.

Куплю

● Козу голландской породы, кур бройлеров и несушек (можно цыплят). 67840 Одесская обл., Овидиопольский р-н, с. Молодежное, пер. Советский, 2. Ромашец Н. С. Тел. 4-24-35.

● Приму в подарок розы, крупноцветковую ромашку, сенполии. Буду очень благодарна. 97009 АР Крым, Красногвардейский р-н, с. Александровка, ул. Школьная, 87. Абсеутова А. М.

● Багрянник или "иудино дерево" (Cercis). 72454 Запорожская обл., Приазовский р-н, с. Степановка 1, ул. Ленина, 44. Сотникова Татьяна Сергеевна.

● Вьетнамских поросят и шиншилл. 16762 Черниговская обл., Ичнянский р-н, с. Грабов, ул. Вишневая, 21. Букша Людмила.

● Просьба выслать бесплатно семена и луковицы любых цветов: виолы, гладиолуса, лилии, тюльпана, гиацинта, пиона, ромашки. Сорта значения не имеют. 85512 Донецкая обл., Великоновоселковский р-н, с. Толстое. Прониной Татьяне Валентиновне.

У журналі "Огородник" № 5, 2005 р. в рекламі Ратибор (с. 65) вкралася прикра помилка. Так, в правій колонці у другому квадратику, зверху, слід читати: "може залишатися на поверхні води", а в останньому квадратику — "домалюйте самі".

ПРОДОЛЖАЕТСЯ ПОДПИСКА НА ЖУРНАЛ «ОГОРОДНИК»

ОФОРМИТЬ ПОДПИСКУ МОЖНО В ЛЮБОМ ОТДЕЛЕНИИ СВЯЗИ ПО КАТАЛОГУ ИЗДАНИЙ УКРАИНЫ НА II ПОЛУГОДИЕ 2005 ГОДА

огородник

– Подписной индекс 74629
– ЭКОНОМНЫЙ ИНДЕКС 09875

Оформив подписку на 6 месяцев, вы экономите **3 грн**

огородник Плюс

Журнал «Огородник» с ежеквартальными приложениями

– Подписной индекс 22457
– ЭКОНОМНЫЙ ИНДЕКС 09874

Оформив подписку на 6 месяцев, вы экономите **4 грн**

огородник Плюс + УСАДЬБА

Комплект в составе двух журналов

Подписной индекс 09872

Оформив подписку на 6 месяцев, вы экономите **9 грн**

огородник Плюс + Пропозиція + Овощеводство

АГРОКОМПЛЕКТ в составе трех журналов

Подписной индекс 91444

Оформив подписку на 6 месяцев, вы экономите **16 грн**

Дорогиечитатели!

По традиции "Огородник" приготовил для вас множество сюрпризов!
Помните, что принять участие в наших конкурсах и розыгрышах могут ВСЕ подписчики журнала.
До встречи на страницах журнала "Огородник"!

СЮРПРИЗЫ ОТ ЖУРНАЛА

ежемесячное издание

огородник

Дорогие читатели!

Оформите подписку на II полугодие 2005 года по любому из наших подписных индексов и пришлите копию подписного абонемента в редакцию, где вас ждут приятные сюрпризы! Среди них: газонокосилка, триммер, поливочный комплект, а также широкий ассортимент полезного садово-огородного инвентаря.

Спонсор призового фонда — компания "Водоспад". Тел. (044) 467-5313

ПОДПИШИТЕСЬ НА II ПОЛУГОДИЕ — ПОЛУЧИТЕ СЮРПРИЗ!

Для участия в розыгрыше всем подписчикам необходимо до 30 июня прислать в редакцию копию документа, подтверждающего оформление подписки на II полугодие 2005 года. Вам также необходимо прислать конверт с маркой и указать на нем обратный адрес, ваши фамилию, имя, отчество и обязательно контактный телефон.

ПРИЗЫ

марки BOSCH от компании Водоспад

Уважаемые подписчики!

Не забудьте оставить у себя оригинал документа, подтверждающего подписку. Сохраняйте его до конца года.

З ТУРБОТОЮ ПРО МАЙБУТНЄ, З ТУРБОТОЮ ПРО ЖИТТЯ...

Конфідор® Максі

МАКСИМАЛЬНИЙ ЗАХИСТ ВАШОГО ВРОЖАЮ

ЕКОЛОГІЧНО ЧИСТО ТА БЕЗПЕЧНО

- Продукція не містить речовин, шкідливих для навколишнього середовища;
- Продукт пройшов чисельні державні випробування в країні виробника (Німеччина), країнах ЄС та провідних спеціалізованих закладах України;
- Виробничий процес відбувається з дотриманням екологічних вимог.

Конфідор® Максі – світовий лідер серед засобів для боротьби проти колорадського жука та інших шкідників саду та городу:

- Малотоксичний для користувача та довкілля.
- Надзвичайно тривалий захист від багатьох шкідників на різних культурах.
- Неперевершений для внесення з крапельним зрошуванням.

Конфідор® Максі
та іншу продукцію компанії "Байєр КропСаєнс" можна придбати у національній мережі ТКЦ "Зелений Світ" та в їх авторизованих місцях продажу (при наявності стенду та наліпки "Партнер - ТКЦ "Зелений Світ").

Завітай до нас вчасно і земля вродить рясно!

Вінницька обл.
м.Вінниця, Немирівське шосе, 78, тел.: (0432) 62-13-65
м. Ладижин, вул. Працишина (біля автовокзалу), тел.: (04343) 6-10-59
Волинська обл.
м. Луцьк, вул. Мєдвєдєва, 4, тел.: (03322) 7-47-59
Дніпропетровська обл.
м. Дніпропетровськ, вул. Шмідта, 11, тел.: (0562) 31-80-97
м. Кривий Ріг, пр-т Металургів, 9, тел.: (0564) 23-25-62
м. Кривий Ріг, Центральний ринок, тел.: (0564) 23-25-62
с. Мар'янське, Апостолівський р-н, вул. Шевченка, 24-г, тел.: (0564) 23-25-62
Донецька обл.
м. Донецьк, Київський пр-т, 3, тел.: (062) 381-84-75
Запорізька обл.
м. Запоріжжя, пр-т Металургів, 5, тел.: (0612) 13-51-71
м. Мелітополь, пр-т Богдана Хмельницького, 27, тел.: (0619) 43-60-28
Житомирська обл.
м. Житомир, вул. Київська, 39, тел.: (0412) 22-99-04
Закарпатська обл.
м. Ужгород, вул. Минайська, 15-а, тел.: (03122) 2-79-82
Івано-Франківська обл.
м. Івано-Франківськ, вул. Угорницька, 12-а, тел.: (0342) 55-06-65
Київська обл.
м. Київ, вул. Нижній Вал, 13/15, тел.: (044) 467-69-69
Кіровоградська обл.
м. Олександрія, вул. 50-річчя Жовтня, 19/2, тел.: (05235) 2-28-22
Луганська обл.
м. Луганськ, Квартал Гаєвого, 20, тел.: (0642) 95-02-86
м. Алчевськ, вул. Горького, 29, тел.: (0642) 93-11-24
м. Антрацит, вул. Молодогвардійська, 4-б, тел.: (06431) 3-71-85
м. Новопсков, вул. Леніна, 32, тел.: (06463) 2-11-15
п. Марківка, вул. Леніна, 22, тел.: (06464) 9-27-47
м. Старобільск, пл. Базарна, тел.: (0642) 52-05-55
с.м.т. Троїцьке, вул. Лихачьова, 37, тел.: (06456) 2-27-97
с.м.т. Мілове, вул. Армійська, 2, тел.: (0642) 52-05-55
Львівська обл.
м. Львів, вул. Городоцька, 110, тел.: (032) 238-37-51
м. Стрий, вул. Болехівська, 34, тел.: (03245) 5-10-42
Миколаївська обл.
м. Миколаїв, пр-т Миру, 2 , ринок "Колос", тел.: (0512) 42-44-56
м. Снігурівка, вул. Леніна, 142, тел.: (05162) 2-14-03
Одеська обл.
м. Одеса, вул. Водопровідна, 6, тел.: (048) 777-31-28
с. Троїцьке, Любашівський р-н, вул. Леніна,10, тел.: (04864) 3-31-18
м. Кілія, вул. Пролетарська, 63, тел.: (04843) 4-40-27
Полтавська обл.
м. Полтава, вул. Шевченка, 51, тел.: (0532) 56-29-29
Рівненська обл.
м. Рівне, вул. Соборна, 2-а, тел.: (0362) 26-44-45
м. Сарни, вул. Ярослава Мудрого, 6, тел.: (0362) 26-44-45
м. Дубно, вул. Замкова, 51, тел.: (0362) 26-44-45
с.м.т. Володимирець, вул. В. Стуса, 5, тел.: (03654) 2-60-57
м. Мізоч, вул. Б. Хмельницького, 13-А, тел.: (050) 382-38-62
м. Млинів, вул. Поліщука, 32, тел.: (0362) 26-44-45
Сумська обл.
м. Суми, вул. Засумська, 14, тел.: (0542) 21-34-30
м. Суми, вул. Інтернаціоналістів, 21 (ринок), тел.: (0542) 21-34-30
м. Охтирка, вул. Тельмана, 19, тел.: (05446)2-30-38
с.м.т. В.Писарівка, вул. Коцюбинського, 4, тел.: (0542) 21-34-30
м. Путивль, вул. Кірова, 36, тел.: (0542) 21-34-30
Тернопільська обл.
м. Тернопіль, бул. Шевченка, 43, тел.: (0352) 52-80-71
Харківська обл.
м. Харків, вул. Червоноармійська, 4/6, тел.: (0572) 12-40-53
м. Красний Кут, вул. Перемоги, 16-а, тел.: (05756) 3-10-04
м. Лозова, вул. Леніна, 7, тел.: (05745) 2-20-19
м. Первомайський, вул. Комарова, 5-а, тел.: (05748) 3-35-27
м. Вовчанськ, вул. Короленка, 11, тел.: (05741) 2-20-00
м. Балаклея, вул. Жовтнева, 57-б, тел.: (05749) 5-34-82
м. Зміїв, пл. Радянська, 24, тел.: (0572) 19-59-90
с.м.т. Близнюки, вул. Радянська, 22, тел.: (05754) 5-15-03
с.м.т. Дворічна, вул. Радянська, 8, тел. (05750) 7-13-56
Херсонська обл.
м. Каховка, вул. Південна, 2, тел.: (0552) 32-60-59
м. Гола Пристань, вул. Червоноармійська, 115-а, тел.: (067) 687-04-85
Хмельницька обл.
м. Хмельницький, вул. Шевченка, 85-а, тел.: (0382) 65-43-97
м. Шепетівка, центральний ринок, тел.: (03840) 4-12-69
м. Кам'янець-Подільський, вул. Огієнко, 24, тел.: (03849) 3-16-62
м. Красилів, вул. Булаєнка, 10, тел.: (03855) 4-27-72
Чернівецька обл.
м. Чернівці, вул. Б. Хмельницького, 18, тел.: (03725) 2-21-29
м. Чернівці, вул. Дубінська, 8, тел.: (03725) 2-21-25
Чернігівська обл.
м. Чернігів, вул. 50 років СРСР, 5, тел.: (0462) 17-04-24
Черкаська обл.
м. Черкаси, вул. Смілянська, 40, тел.: (0472) 32-14-19
м. Умань, вул. Залізняка, 8, тел.: (04744) 3-42-48
АР Крим
м. Сімферополь, вул. Гоголя, 36, тел.: (0652) 54-88-85, 54-88-86

РП АА №00668 Лц АА №315961

Національна мережа торговельно-консультаційних центрів

ЗЕЛЕНИЙ СВІТ™

ПРИРОДА ✻ ЯКІСТЬ ✻ УРОЖАЙ

Довідки цілодобово: 8-800-500-18-80 (по Україні дзвінки безкоштовні)

www.zelenysvit.com

BAYER Bayer CropScience